Анализ газов

Насосы для анализируемого газа

P2.3C P2.4C

Руководство по эксплуатации и установке

Оригинальное руководство по эксплуатации

BR420022
07/2022

Bühler Technologies GmbH, Harkortstr. 29, D-40880 Ratingen
Тел. +49 (0) 21 02 / 49 89-0, Факс: +49 (0) 21 02 / 49 89-20
Эл. почта: analyse@buehler-technologies.com
Интернет: www.buehler-technologies.com

Bühler Technologies GmbH, Harkortstr. 29, D-40880 Ratingen
Тел. +49 (0) 21 02 / 49 89-0, Факс: +49 (0) 21 02 / 49 89-20
Интернет: www.buehler-technologies.com
Эл. почта: analyse@buehler-technologies.com

Перед использованием прибора внимательно прочитайте руководство по эксплуатации. Обратите особое внимание на указания по безопасности и предупреждения. В противном случае не исключена возможность травм или материального ущерба. Компания Bühler Technologies GmbH не несет ответственность при самовольных изменениях оборудования или его ненадлежащем использовании.

Все права защищены. Bühler Technologies GmbH 2023

Информация о документе
Документ №:..... BR420022
Версия.....07/2022

Содержание

1 Введение ... 2
1.1 Применение по назначению ... 2
1.2 Структура артикульного номера ... 3
1.3 Типовая табличка ... 4
1.4 Объем поставки ... 4
1.5 Описание продукта ... 4

2 Указания по безопасности ... 5
2.1 Важные указания ... 5
2.2 Общие указания об опасности ... 5

3 Транспортировка и хранение ... 8

4 Монтаж и подключение ... 9
4.1 Требования к месту установки ... 9
4.1.1 Наружная установка / установка под открытым небом ... 9
4.2 Монтаж ... 10
4.3 Особые условия для влажного анализируемого газа ... 10
4.3.1 Перестройка подвешенной головки насоса ... 11
4.4 Подключение газопроводов ... 12
4.4.1 Контроль насоса для анализируемого газа ... 12
4.5 Электрические подключения ... 13

5 Эксплуатация и обслуживание ... 15
5.1 Включение насоса для анализируемого газа ... 16
5.2 Эксплуатация насоса для анализируемого газа ... 16

6 Техническое обслуживание ... 17
6.1 План технического обслуживания ... 18
6.2 Контроль сильфона ... 19
6.3 Замена сильфона и блока толкателя-эксцентрика ... 20
6.4 Замена уплотнительного кольца перепускного клапана (опционально) ... 21
6.5 Замена впускного и выпускного клапана ... 21
6.6 Очистка консоли насоса ... 21
6.7 Замена муфты ... 21

7 Сервис и ремонт ... 22
7.1 Поиск неисправностей и устранение ... 22
7.2 Запасные части и комплектующие ... 23

8 Утилизация ... 24

9 Приложение ... 25
9.1 Общие технические данные для всех насосов ... 25
9.2 Технические данные для P2.3C и P2.4C ... 25
9.3 Температурные классы для P2.3C и P2.4C ... 25
9.4 Размеры ... 26
9.5 Таблица устойчивости к агрессивным средам ... 27
9.6 Производственный журнал (форма для копирования) ... 28

10 Прилагаемые документы ... 29

1 Введение

1.1 Применение по назначению

Насосы для анализируемого газа предназначены для использования в промышленных системах анализа газа.

ОПАСНОСТЬ	**Опасность взрыва при эксплуатации во взрывоопасных зонах**
	Насосы для анализируемого газа типов P2.3C и P2.4C не предназначены для эксплуатации во взрывоопасных зонах и не должны в них использоваться.

Полное обозначение насосов для анализируемого газа P2.3C и P2.4C:

II 3G/- Ex h IIB T4 Gc

Насосы для анализируемого газа P2.3C и P2.4C предназначены исключительно для подачи горючих газообразных сред классов взрывоопасности IIA и IIB, которые в нормальном режиме работы не являются взрывоопасными, а также негорючих газообразных сред.

Макс. температура поверхности зависит от температуры подаваемой среды и окружения. Соотношения между температурой подаваемой среды, температурой окружающей среды и температурным классом насоса указаны в технических паспортах. Горючие среды могут нагреваться только до этих значений. При этом необходимо следить за тем, чтобы горючий газ нагревался до значения не выше 80 % соответствующей температуры возгорания. Меньшее значение из этих двух данных является максимальной температурой среды.

Забор газа в целом **не допускается**, если поток газа может вызвать опасный электростатический заряд в сильфоне/головке насоса (см. Раздел «Эксплуатация и обслуживание»).

Насосы для анализируемого газа предназначены исключительно для подачи газообразных сред. Они не подходят для подачи жидкостей.

При эксплуатации учитывайте данные, указанные в главе «Описание продукта» и «Эксплуатация и обслуживание», а также в техническом паспорте относительно специальных эксплуатационных задач, существующих комбинаций материалов, а также предельных значений температуры и давления.

При установке под открытым небом необходимо обеспечить достаточную защиту от воздействия погодных условий, см. раздел Требования к месту установки.

1.2 Структура артикульного номера

Прибор поставляется с разными вариантами оснащения. Точная версия прибора указана посредством артикульного номера на типовой табличке.

Типовая табличка помимо артикульного номера или идентификационного номера содержит 13-значный артикульный номер с кодом, при этом каждый знак (x) обозначает соответствующее оснащение:

42	xx	x	x	x	x	x	9	0	00	Особенности продукта	
										Основной тип	
	52									P2.3C 400 л/ч (II 3G/- Ex ħ IIB T4 Gc) (прямой режим без промежуточного фланца)	
	53									P2.4C 400 л/ч (II 3G/- Ex ħ IIB T4 Gc) (с промежуточным фланцем)	
										Напряжение двигателя	
		1								230 В 50/60 Гц; 0,78/0,86 A	
		2								115 В 50/60 Гц; 1,56/1,72 A	
		5								400 В 50 Гц; 0,52 A	
										Положение головки насоса	
			1							Нормальное положение - вертикальное	
			2							с поворотом на 180°*	
										Материал головки насоса	
				1						PTFE	
				2						Нерж. сталь 1.4571	
				3						PTFE с перепускным клапаном*	
				4						Нерж. сталь 1.4571 с перепускным клапаном *	
										Материал клапанов	
					1					до 100°C; PTFE / PVDF *	
					2					до 160°C; PTFE/PEEK	
										Ввертные штуцерные соединения (при напряжении 230 В и 400 В)	
										Корпус насоса PTFE	**Корпус насоса из нержавеющей стали**
						9				DN 4/6 (стандарт)	6 мм (стандарт)
						1				DN 6/8	8 мм
						2				3/8“-1/4“	3/8"
						3				1/4“-1/8“	
						4				1/4"-1/6"	1/4"
										Ввертные штуцерные соединения (при напряжении 115 В)	
										Корпус насоса PTFE	**Корпус насоса из нержавеющей стали**
						9				1/4“-1/6“ (стандарт)	1/4“ (стандарт)
						1				DN 6/8	8 мм
						2				3/8“-1/4“	3/8"
						3				1/4“-1/8“	
						5				DN 4/6	6 мм
										Монтажные принадлежности	
							9			вкл. монтажный кронштейн и буфер*	

*кроме 2.4C

Особенности того или иного типа насосов обозначены в Руководстве отдельно.

При подключении учитывайте характеристики насоса, а при заказе запасных частей - соответствующую модель (пример: клапан).

1.3 Типовая табличка

Пример:

1.4 Объем поставки

P2.3C	P2.4C
1 x насос для анализируемого газа с двигателем	1 x корпус насоса с промежуточным фланцем
4 x резинометаллических буфера	1 x двигатель
1 x монтажная консоль	1 x соединительный фланец
Документация	1 x муфта
	1 x монтажное кольцо
	Документация

1.5 Описание продукта

Насосы для анализируемого газа предназначены исключительно для подачи газообразных сред. Они не подходят для подачи жидкостей.

При эксплуатации учитывайте указанные в Приложении к данному руководству данные относительно специальных эксплуатационных задач, существующих комбинаций материалов, а также предельных значений температуры и давления. Кроме того, необходимо соблюдать данные и обозначения на типовых табличках.

Макс. температура поверхности зависит от температуры подаваемой среды и окружения. Соотношения между температурой подаваемой среды, температурой окружающей среды и температурным классом насоса указаны в Технических данных.

УКАЗАНИЕ

Ограничение

Насосы **P2.xC** подходят для подачи негорючих и горючих газообразных сред, которые при нормальном режиме работы вероятно не могут быть взрывоопасными (зона забора 2). Забор газа в зоне 2 в целом **не допускается**, если поток газа может вызвать опасный электростатический заряд в сильфоне/головке насоса (см. Раздел «Эксплуатация»).
Насосы **P2.xC** не должны использоваться в зонах с большим содержание пыли.
Оборудование не допущено к использованию во взрывоопасных зонах!

Для использования в горячих условиях у насосов для анализируемого газа P2.4C головка насоса и приводной двигатель отделены друг от друга. Такие насосы оснащены раздельным переходным фланцем, одна половина которого установлена внутри отапливаемого шкафа, а другая наружная половина несет на себе приводной двигатель. При этом толщина стенки до 30 мм может быть перекрыта без дополнительной подгонки.

При работе с еще влажным анализируемым газом в линиях и головке насосе может скапливаться конденсат. В таких случаях головка насоса должна монтироваться в подвешенном состоянии (см. раздел Перестройка подвешенной головки насоса).

2 Указания по безопасности

2.1 Важные указания

Использование прибора допускается только при соблюдении следующих условий:

- продукт используется при соблюдении условий, описанных в Руководстве по эксплуатации и установке, в соответствии с типовой табличкой и для предусмотренных эксплуатационных задач; Компания Bühler Technologies GmbH не несет ответственности за произвольные изменения оборудования или его ненадлежащее использование,
- соблюдение данных и обозначений на типовых табличках,
- соблюдение пограничных значений, указанных в спецификации и в руководстве,
- надлежащая установка устройств контроля и безопасности,
- сервисные и ремонтные работы, не описанные в данном руководстве проводятся Bühler Technologies GmbH,
- использование оригинальных запасных частей.

Настоящее руководство по эксплуатации является частью оборудования. Производитель оставляет за собой право на изменение технических и расчетных данных, а также данных мощности без предварительного уведомления. Сохраняйте настоящее руководство для дальнейшего использования.

Сигнальные слова предупреждений

ОПАСНОСТЬ	Сигнальное слово, указывающее на опасность с высоким риском, напрямую ведущую к смерти и к тяжелым телесным повреждениям.
ПРЕДУПРЕЖДЕНИЕ	Сигнал для обозначения опасности со средним риском, которая при его непредотвращении может привести к смертельным или тяжелым ранениям.
ОСТОРОЖНО	Сигнал для обозначения опасности с низким риском, которая при его непредотвращении может привести к материальному ущербу или травмам легкой или средней степени тяжести.
УКАЗАНИЕ	Сигнальное слово, указывающее на важную информацию о продукте, на которую следует обратить особое внимание.

Предупреждающие знаки

В данном руководстве используются следующие предупреждающие знаки:

	Предупреждение об общей опасности		Предупреждение о защемлении конечностей
	Предупреждение об электрическом напряжении		Общее указание
	Предупреждение о вдыхании ядовитых газов		Вынуть вилку из сети
	Предупреждение о едких жидкостях		Использовать средства защиты дыхания
	Предупреждение о взрывоопасных зонах		Использовать защитную маску
	Предупреждение о горячей поверхности		Использовать защитные перчатки

2.2 Общие указания об опасности

При встраивании в систему могут возникнуть опасности, выходящие за пределы компетенции производителя настоящего насоса для анализируемого газа. При необходимости проведите анализ рисков всей системы, в которую должен встраиваться настоящий продукт.

При расчете и установке всей системы необходимо учитывать действующие на месте установки предписания по безопасности и общедействующие технические указания. Их можно найти в том числе в действующих гармонизированных нормах, например, **IEC 60079-14**. Необходимо соблюдать дополнительные национальные предписания в отношении ввода в эксплуатацию, эксплуатации, технического обслуживания и утилизации.

При подаче горючих газов избегайте возможных экзотермических реакций в Вашей системе и не используйте в линиях подачи вещества с каталитическим действием. В результате может возникнуть опасное превышение температуры. Для упрощения соблюдения положений по безопасности в настоящем Руководстве по эксплуатации указаны контактирующие со средой материалы насоса для анализируемого газа.

У насосов с сильфоном адиабатическое сжатие является частью принципа работы. При недопустимом превышении рабочих параметров нельзя исключить опасное повышение температуры. При подаче горючих газов существует опасность взрыва.

Избегайте таких опасных состояний. При необходимости всю систему необходимо защитить от возвратного воспламенения. Соблюдайте данные указания и действующие в стране установки предписания, предотвращайте помехи - это поможет Вам избежать травм и материального ущерба.

Эксплуатирующая фирма должна обеспечить следующее:

- прибор может устанавливаться только специалистами, знакомыми с требованиями безопасности и возможными рисками.
- указания по технике безопасности и руководство по эксплуатации находятся в доступном месте и соблюдаются персоналом;
- соблюдаются допустимые условия эксплуатации и спецификации,
- используются средства защиты и выполняются предписанные работы по техобслуживанию,
- при утилизации соблюдаются нормативные предписания,

Техническое обслуживание, ремонт

При проведении работ по ремонту и техническому обслуживанию необходимо учитывать следующее:

- Ремонт оборудования может производиться только персоналом, получившим разрешение от фирмы Bühler.
- Допускается проведение только тех работ по перестройке, монтажу и обслуживанию, которые описаны в настоящем Руководстве по эксплуатации и установке.
- Допускается использование только оригинальных запасных частей.
- Не устанавливать поврежденные или неисправные запасные части. Перед установкой необходимо осуществить визуальный контроль на видимые повреждения запасных частей.

При проведении любых работ по техническому обслуживанию должны учитываться все соответствующие местные правила безопасности и эксплуатации.

ОПАСНОСТЬ

Электрическое напряжение

Опасность электрического удара

a) При проведении любых работ прибор должен быть отключен от сети.

b) Необходимо предотвратить случайное включение прибора.

c) Прибор может открываться только обученными специалистами.

d) Соблюдайте правильное напряжение сети.

ОПАСНОСТЬ

Опасность взрыва, опасность отравления ядовитыми, едкими газами

При проведении работ по техническому обслуживанию в зависимости от среды могут выходить взрывоопасные и/или ядовитые, едкие газы, что в свою очередь может привести к опасности взрыва или угрозе для здоровья.

a) Перед вводом в эксплуатацию необходимо проверить герметичность измерительной системы.

b) Обеспечьте при необходимости надежный отвод опасного для здоровья газа.

c) Перед проведением работ по техническому обслуживанию и ремонту отключите подачу газа и при необходимости прочистите газопровод инертным газом или воздухом. Предохраните подачу газа от случайного включения.

d) Перед работами по техобслуживанию примите меры по защите от ядовитых, едких газов. Используйте соответствующие средства защиты.

ОПАСНОСТЬ

Потенциально взрывоопасная атмосфера

Опасность взрыва при эксплуатации во взрывоопасных зонах
Прибор **не допущен** к использованию во взрывоопасных зонах.

ОПАСНОСТЬ

Опасность взрыва

Опасность взрыва и опасность для жизни вследствие утечки газа при использовании прибора не по назначению.

a) Используйте прибор только так, как описано в настоящем Руководстве.

b) Учитывайте рабочие условия.

c) Проверяйте герметичность линий.

ОПАСНОСТЬ

Адиабатическое сжатие (Опасность взрыва)!

Вследствие адиабатического сжатия возможно возникновение высоких температур, которые подлежат проверке со стороны пользователя.
Соблюдайте допустимые значения и условия эксплуатации, в особенности допустимые температуры среды для температурного класса T4. Они также могут различаться в зависимости от состава газа или температуры окружающей среды. При необходимости пользователь должен обеспечить контроль посредством температурных сенсоров и автоматическое отключение насоса для анализируемого газа.

ОПАСНОСТЬ

Опасность взрыва вследствие высоких температур

Температура оборудования зависит от температуры среды. Соотношения между температурой подаваемой среды и **температурным классом** насоса указаны в разделе „Технические данные“.
Для насосов температурного класса T4 необходимо соблюдать допустимые температуры окружения и среды.

ОПАСНОСТЬ

Опасность взрыва вследствие экзотермических реакций.

Избегайте материалов с каталитическим действием в линиях подачи и других подключениях, например, ввертные штуцерные соединения на насосах для анализируемого газа
В зависимости от соответствующей подаваемой среды (напр. этиленоксид) может произойти ее полимеризация. Возможен перегрев, представляющий собой источник возгорания. При необходимости обратитесь за консультацией в соответствующий специальный отдел, имеющий достаточную компетентность в химии.

ОПАСНОСТЬ

Опасность взрыва

Подаваемые насосом горючие среды могут нагреваться не выше значения 80% от соответствующей температуры возгорания.

ОСТОРОЖНО

Опасность опрокидывания

Повреждение прибора
Во время работы с прибором предохраните его от опрокидывания, выскальзывания и падения.

ОСТОРОЖНО

Горячая поверхность

Опасность ожога
При эксплуатации в зависимости от типа продукта и рабочих параметров на корпусе могут возникать температуры выше 50 °C.
В зависимости от условий эксплуатации на месте может понадобиться установка соответствующих предупреждающих знаков.

3 Транспортировка и хранение

Оборудование может транспортироваться только в оригинальной упаковке или ее подходящей замене.

При длительном неиспользовании оборудование необходимо защитить от воздействия влаги и тепла. Оно должно храниться в закрытом, сухом помещении без пыли при температуре от -20 °C до +40 °C (от -4 °F до 104 °F). Во избежание повреждений при хранении необходимо обеспечить отсутствие вибраций (v eff <0,2 мм/с).

Хранение под открытым небом **не допускается**. Эксплуатирующее предприятие должно обеспечить соблюдение всех нормативов по избежанию ущерба вследствие удара молнией, который может привести к повреждению насоса для анализируемого газа.

В местах хранения не должны находиться выделяющие озон устройства, например, флюоресцентные источники освещения, ртутные лампы, высоковольтное электрическое оборудование.

После длительного хранения или длительного простоя перед вводом в эксплуатацию необходимо проверить изолирующее сопротивление обмотки фаза против фазы и фаза против массы. Влажная проводка может привести к поверхностным утечкам и пробоям. Изолирующее сопротивление обмотки стойки должно составлять не менее 1,5 MΩ при температуре обмотки 20 °C (68 °F). При более низких значениях необходима просушка обмотки.

Вал двигателя необходимо время от времени проворачивать для обеспечения долговечной и полной смазки подшипников. Для этого выкрутите три крестовых винта (9) крышки консоли (8) и снимите крышку. После чего можно будет увидеть кривошипный механизм (10). Теперь на нем можно повернуть вал двигателя.

Номера позиций указаны на монтажном чертеже 42/025-Z02-01-2 в приложении.

ОСТОРОЖНО

Опасность защемления

Опасность защемления пальцев
Избегайте защемления пальцев между эксцентриком и толкателем!

4 Монтаж и подключение

Перед эксплуатацией проверьте оборудование на повреждения. К ним относятся повреждения корпуса, сетевой проводки и т.д. Ни в коем случае не используйте прибор с видимыми повреждениями.

ОСТОРОЖНО

Используйте соответствующие инструменты.

В соответствии с DIN EN 1127-1 использование и выбор соответствующих инструментов входит в обязанности эксплуатирующего предприятия.

4.1 Требования к месту установки

ОСТОРОЖНО

Повреждение прибора

Защитите оборудование, особенно газовые подключения и газовые линии, от пыли, падающих предметов и внешних ударов.

Удар молнией

Эксплуатирующее предприятие должно обеспечить соблюдение всех нормативов по избежанию ущерба вследствие удара молнией, который может привести к повреждению насоса для анализируемого газа.

ОСТОРОЖНО

Предотвращение колебаний и резонанса

Эксплуатирующая фирма должна выбрать такое место установки насоса для анализируемого газа, чтобы колебания и резонанс не привели к преждевременному отказу и появлению активного источника воспламенения.

Вентиляция оборудования должна проходить беспрепятственно, а выходящий воздух - также и от соседних агрегатов - не должен снова всасываться.

При монтаже без монтажной консоли Bühler необходимо обеспечить достаточное расстояние (не менее 40 мм) от двигателя до задней стены.

Насосы для анализируемого газа рассчитаны на высоту установки <= 1000 м над уровнем моря. Они доступны в различных версиях, конкретные технические данные которых могут отличаться друг от друга.

Поэтому всегда учитывайте все данные конкретного устройства на паспортной табличке насоса и двигателя, а также их индивидуальные предельные значения - см. Технические данные.

4.1.1 Наружная установка / установка под открытым небом

Насосы для анализируемого газа не были специально разработаны для наружной установки / установки под открытым небом. Условия эксплуатации и окружающей среды в основном определяют необходимые типы защиты и другие возможные необходимые меры:

- достаточная защита от погодных воздействий
- соответствующие изменения интервалов технического обслуживания (например, очистка и замена быстроизнашивающихся деталей)

Путем проведения соответствующих мер и регулярных проверок избегайте повреждений прибора вследствие:

- Коррозии
- Солнечных лучей (температурных пиков, а также повреждений вследствие УФ-излучения)
- Влажности вследствие конденсации (напр. при быстрой смене температуры или простоев)
- Обледенения
- Насекомых и микроорганизмов
- Других животных, например, куницы и т.д.

Обращаем Ваше внимание на то, что при наружной установке / установке под открытым небом необходимо обеспечить соблюдение всех технических рабочих параметров оборудования. К ним особенно относится:

- Максимальная или минимальная рабочая температура
- Тип защиты

4.2 Монтаж

ОСТОРОЖНО

Повреждение прибора

Защитите оборудование, особенно газовые подключения и газовые линии, от пыли, падающих предметов и внешних ударов.

P2.3C

При установке насосов P2.3C на монтажных плитах используйте прилагающиеся монтажную консоль и резинометаллический буфер. Эксплуатация без резинометаллического буфера не допускается. Резинометаллические буферы также необходимо использовать в том случае, если насос был установлен на имеющейся несущей конструкции. Схема отверстий монтажной консоли и стойки двигателя приводится в Технических данных в конце настоящего руководства по эксплуатации и установке.

P2.4C

Для монтажа насоса для анализируемого P2.4C учитывайте монтажный чертеж **42/025-Z02-02-2**. Перед монтажом насоса для анализируемого газа удостоверьтесь в его полной комплектации. Для монтажа потребуется 6 x M6 винтов с гайками подходящей длины.

У всех типов насосов головка насоса может повернута исключительно на 0° или 180°.

4.3 Особые условия для влажного анализируемого газа.

При работе с еще влажным анализируемым газом в линиях и головке насосе может скапливаться конденсат. В таких случаях головка насоса должна монтироваться в подвешенном состоянии (головка насоса показывает вниз).

Если насос уже не был заказан с данным вариантом конструкции, его можно легко перестроить на месте.

Линию между выходом газа и отводом конденсата необходимо прокладывать под уклоном, чтобы обеспечить отвод конденсата и предотвратить его скапливание в насосе или линиях.

4.3.1 Перестройка подвешенной головки насоса

ОСТОРОЖНО

Повреждение прибора

В особенности при подвешенной головке необходимо обеспечить защиту вентиляционного отверстия консоли насоса от пыли и мелких частиц. При этом отверстие не должно быть напрямую закрытым. В противном случае перестройка головки насоса в подвешенное состояние не допускается.

При перестройке оборудования используйте монтажный чертеж 42/025-Z02-01-2 в приложении.

- Открутите три винта с крестовым шлицем (9) и снимите крышку консоли (8) с консоли насоса (5). После чего можно увидеть кривошипный механизм (10) и фланец двигателя или, в зависимости от типа насоса, промежуточный фланец.
- Консоль насоса закреплена на фланце при помощи четырех шестигранных винтов (7) и пружинных шайб (6). Полностью отвинтите ее, при этом крепко удерживая консоль насоса, поверните ее на 180 ° по центру фланца.
- Снова соберите все компоненты в обратном порядке. Соблюдайте момент затяжки для винтов с шестигранной головкой (7) в 3 Нм.

Монтаж головки насоса под углом 45° или 90° не допускается!

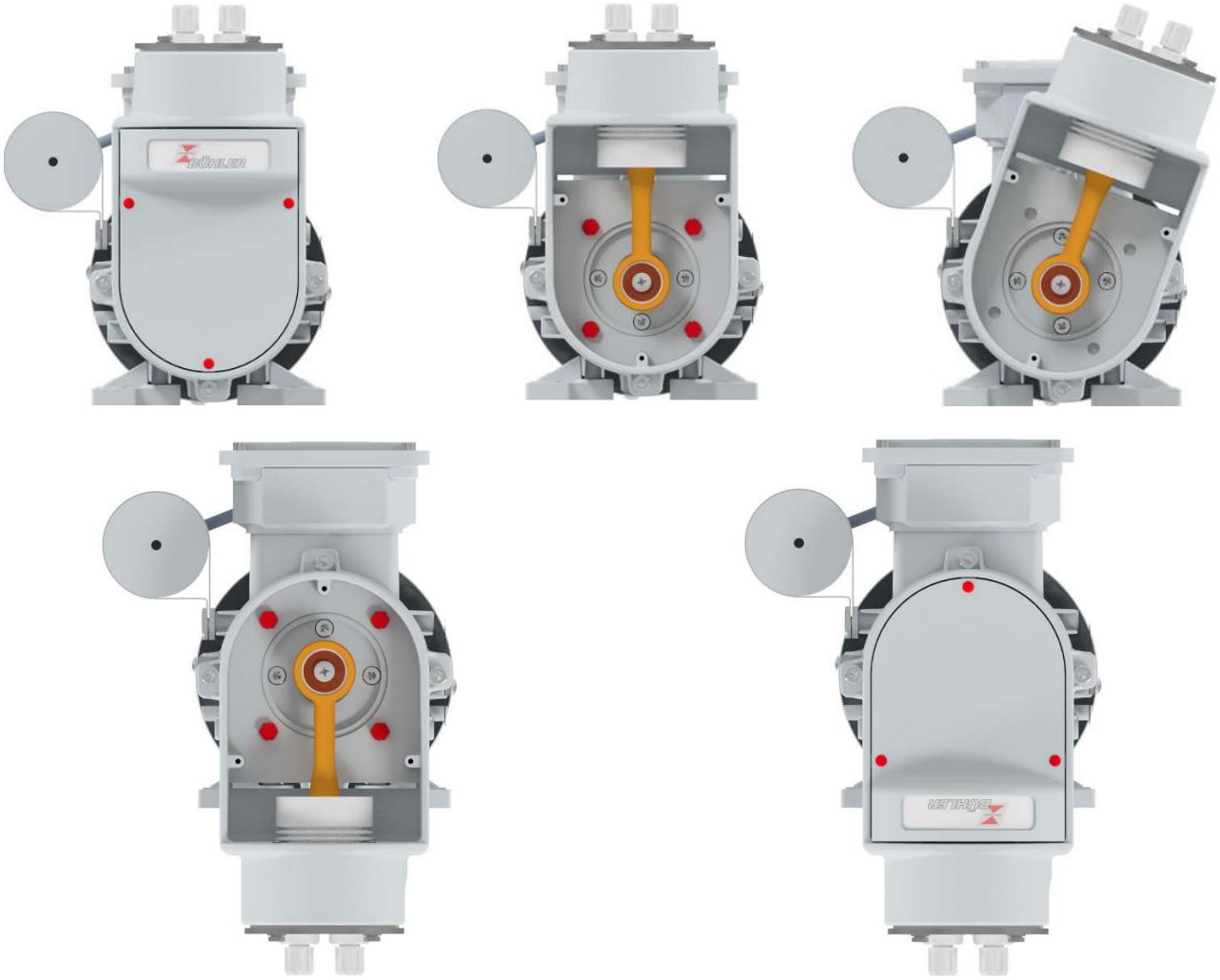

4.4 Подключение газопроводов

Насосы оснащены выбранными Вами подключениями. Сверьте артикульные номера на типовой табличке со структурой артикульных номеров в главе "Руководство".

Избегайте смешанных установок, т.е. подключения трубопроводов к пластмассовым корпусам. Если такая установка в отдельных случаях неизбежна, осторожно и без применения силы прикрутите металлические резьбовые соединения к корпусу насоса из PTFE.

Прокладывайте трубы таким образом, чтобы линия на входе и выходе оставалась эластичной на отрезке достаточной длины (колебание насоса).

Насосы имеют обозначения **„In“** для входа (Inlet) и **„Out“** для выхода (Outlet). Необходимо обеспечить герметичность подключений газовых линий.

4.4.1 Контроль насоса для анализируемого газа

УКАЗАНИЕ

При соблюдении профилактических мер по техническому обслуживанию разрыв сильфона хотя и может произойти только в крайне редком случае, однако не может быть полностью исключен.

УКАЗАНИЕ

При разрыве сильфона насос необходимо немедленно отключить!

УКАЗАНИЕ

При подаче горючих (также выше предела «верхней границы взрыва» (OEG)) или ядовитых газов необходимо осуществлять постоянный контроль работы насоса.

ОПАСНОСТЬ

Опасность взрыва, опасность отравления!

При разрыве сильфона и при подаче горючих или ядовитых газов, может произойти утечка взрывоопасных или ядовитых газовых смесей.
Обеспечьте контроль насоса при помощи устройств контроля протока и/или пониженного давления (см. схему потока).
При дефекте насоса его необходимо немедленно отключить!

4.4.1.1 Основные меры контроля

Поскольку при **разрыве сильфона** может засасываться окружающая атмосфера, а насос будет продолжать нагнетать давление, **необходимо регулярно проверять сильфон насоса.**

Кроме того, объем подачи насоса (после выхода анализируемого газа) необходимо контролировать при помощи соответствующего расходомера.

Подробная инфориация по Контроль сильфона или интервалы технического обслуживания приводятся в главе в конце настоящего Руководства по эксплуатации.

4.4.1.2 Меры контроля при подаче горючих или ядовитых газов.

При подаче горючих или ядовитых газов **необходимо**осуществлять **дополнительный** постоянный контроль работы насоса для анализируемого газа. Здесь можно действовать следующим образом (1) или (2).

1. Контроль потока перед входом и после выхода газа насоса. Внезапное сокращение объема всасывания / расхода перед насосом и сохраняющийся постоянным или внезапно повышенный объем подачи после насоса являются свидетельством неисправного сильфона (насос подает всасываемый через разрыв окружающий воздух).
2. Контроль пониженного давления перед входом газа и контроль потока после выхода газа насоса (см. изображение). Внезапное падение пониженого давления перед насосом является свидетельством неисправного сильфона.

При подаче горючих газов, выходящих за верхнюю границу взрывоопасности (OEG), мы кроме того рекомендуем контроль нижней границы взрывоопасности (UEG) на месте установки.

При подаче ядовитых газов мы рекомендуем контроль максимальной концентрации на рабочем месте (MAK) на месте установки.

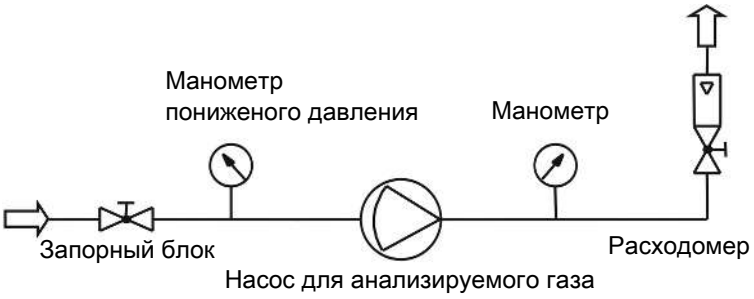

Изображение 1: Пример схемы потока соответствующего контроля

4.5 Электрические подключения

ПРЕДУПРЕЖДЕНИЕ

Опасное напряжение

Электрическое подключение разрешается проводить только обученным специалистам.

ОСТОРОЖНО

Неправильное напряжение сети

Неправильное напряжение сети может разрушить прибор.
При подключении следите за правильным напряжением сети в соотв. с типовой табличкой.

Насос для анализируемого газа оснащен выключателем или силовым выключателем (согласно допускам). Его необходимо располагать таким образом, чтобы он был легко доступен для пользователя. Выключатель должен быть обозначен в качестве устройства отключения прибора. Он не должен быть интегрирован в сетевую проводку или не должен прерывать заземляющий провод. Кроме того, он должен отсекать насос для анализируемого газа от проводящих ток деталей по всем полюсам.

Насос для анализируемого газа должен быть предохранен от недопустимого перегрева соответствующей защитой от перегрузки (защитный автомат двигателя согласно допуску).

Соблюдайте номинальный ток для настройки защитного выключателя (см. типовую табличку двигателя).

Следите за правильным напряжением и частотой двигателя насоса: отклонение напряжения ± 5 %, допустимое отклонение частоты ± 1% по отношению к соответствующему значению измерения.

Правильно подключите насос для анализируемого газа в соответствии с соответствующей электрической схемой (см. ниже). Если на крышке соединительной коробки указана другая электрическая схема, то она в любом случае имеет приоритет. Предписанный момент затяжки гаек на клеммной колодке составляет 1,5 Нм.

Обеспечьте достаточную разгрузку соединительной линии от натяжения. Диапазон зажима кабельного резьбового соединения составляет 6-10 мм. Предписанный момент затяжки кабельного резьбового соединения составляет 5 Нм.

Поперечное сечение подводящей проводки и заземления должно соответствовать номинальной силе тока. Используйте проводку с поперечным сечением не менее 1,5 мм^2.

Необходимо обязательно подключить следующие подключения заземляющего провода к местному заземляющему проводу в соответствии с официальными требованиями:

– подключение заземляющего провода внутри клеммной коробки двигателя
– подключение заземляющего провода на корпусе двигателя
– подключение заземляющего провода на консоли двигателя (В качестве альтернативы болт заземления монтажной консоли можно соединить с подключением заземляющего провода двигателя при помощи кабельного моста).

Через это подключение не должны проходить электрические уравнительные токи.

В соединительной коробке не должны находиться посторонние тела, грязь или влага. Неиспользуемые отверстия для ввода кабеля следует закрыть сертифицированными для конкретного случая применения заглушками (при необходимости Atex, IECEx).

Для обеспечения указанной производителем защиты IP при закрытии соединительной коробки крышкой следите за правильной установкой оригинального уплотнения и затяните винты соответствующим образом.

Обязательно учитывать отклоняющиеся данные на табличке мощности. Условия на месте применения должны соответствовать всем данным на табличке мощности.

трёхфазные двигатели
соединение треугольником
более низкое напряжение

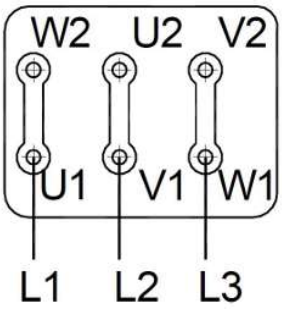

трёхфазные двигатели
соединение звездой
более высокое напряжение

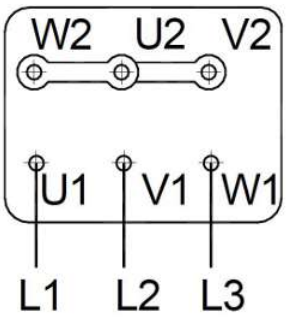

двигатель переменного тока
с
рабочим конденсатором

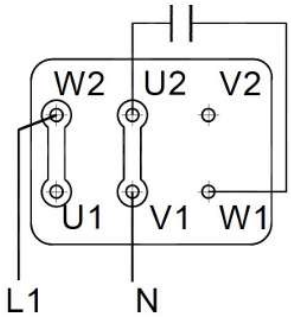

5 Эксплуатация и обслуживание

УКАЗАНИЕ

Не используйте прибор вне пределов, обозначенных в его спецификации!

ОПАСНОСТЬ

Опасность взрыва, опасность отравления ядовитыми, едкими газами

При проведении работ по техническому обслуживанию в зависимости от среды могут выходить взрывоопасные и/или ядовитые, едкие газы, что в свою очередь может привести к опасности взрыва или угрозе для здоровья.

a) Перед вводом в эксплуатацию необходимо проверить герметичность измерительной системы.

b) Обеспечьте при необходимости надежный отвод опасного для здоровья газа.

c) Перед проведением работ по техническому обслуживанию и ремонту отключите подачу газа и при необходимости прочистите газопровод инертным газом или воздухом. Предохраните подачу газа от случайного включения.

d) Перед работами по техобслуживанию примите меры по защите от ядовитых, едких газов. Используйте соответствующие средства защиты.

ОПАСНОСТЬ

Адиабатическое сжатие (Опасность взрыва)!

Вследствие адиабатического сжатия возможно возникновение высоких температур, которые подлежат проверке со стороны пользователя.
Соблюдайте допустимые значения и условия эксплуатации, в особенности допустимые температуры среды для температурного класса T4. Они также могут различаться в зависимости от состава газа или температуры окружающей среды. При необходимости пользователь должен обеспечить контроль посредством температурных сенсоров и автоматическое отключение насоса для анализируемого газа.

ОПАСНОСТЬ

Опасный электростатический заряд (опасность взрыва)

При подаче, например, очень сухих и нагруженных частицами газов в сильфоне / корпусе насоса могут возникнуть взрывоопасные, электростатические заряды.
Перед входом газа насоса необходимо предусмотреть фильтрацию частиц с соответствующей тонкостью очистки.
Забор взрывоопасных, газообразных сред (макс. в зоне 2) насосами в целом **не допускается**, если поток газа может вызвать опасный электростатический заряд в сильфоне/головке насоса (проецируемая поверхность в сильфоне/головке насоса ~ 15 см^2).

ОПАСНОСТЬ

Опасность взрыва

Подаваемые насосом горючие среды могут нагреваться не выше значения 80% от соответствующей температуры возгорания.

ОСТОРОЖНО

Горячая поверхность

Опасность ожога
При эксплуатации в зависимости от типа продукта и рабочих параметров на корпусе могут возникать температуры выше 50 °C.
В зависимости от условий эксплуатации на месте может понадобиться установка соответствующих предупреждающих знаков.

5.1 Включение насоса для анализируемого газа

Перед включением прибора необходимо убедиться в следующем:

- шланговые и электрические подключения не повреждены и правильно собраны;
- все части насоса для анализируемого газа находятся в собранном состоянии (например крышка);
- выход и вход насоса не заблокированы;
- исходное давление не превышает 0,5 бар;
- при дросселировании ниже 150 л/ч в постоянном режиме работы установлен байпас;
- соблюдаются параметры окружения;
- соблюдаются данные на табличке мощности;
- напряжение и частота двигателя совпадают со значениями сети;
- электрические подключения прочно соединены, а системы контроля подключены и установлены в соответствии с предписаниями!
- входные отверстия воздуха и поверхности охлаждения содержатся в чистоте;
- приняты защитные меры; заземление!
- двигатель закреплен должным образом;
- крышка соединительной коробки закрыта, а проводные отверстия уплотнены соответствующим образом.
- эластомерный зубчатый обод муфты (только для P2.4C) установлен правильно и неповрежден.
- необходимые в зависимости от эксплуатаци устройства контроля и защиты установлены и исправны (в зависимости от типа насоса, например, защитный автомат двигателя, манометр, устройство отдачи пламени, контроль температуры)

Перед включением прибора необходимо убедиться в следующем:

- отсутствие необычных шумов и вибраций;
- расход не уменьшился и не увеличился. Это может указывать на дефект сильфона.

5.2 Эксплуатация насоса для анализируемого газа

Насос для анализируемого газа предназначен исключительно для подачи газообразных сред. Он не подходит для подачи жидкостей.

Насос для анализируемого газа должен эксплуатироваться без предварительного давления. Предварительное давление выше 0,5 бар не допускается. Выход газа не должен быть заблокирован.

Насос для анализируемого газа должен эксплуатироваться без предварительного давления. Предварительное давление выше 0,5 бар не допускается. Выход газа не должен быть заблокирован. Расход должен всегда составлять не менее 50 л/ч. При дросселировании ниже 150 л/ч в постоянном режиме работы расход должен регулироваться через байпас. В таком случае необходимо выбирать версию с перепускным клапаном.

УКАЗАНИЕ

Сильное дросселирование снижает срок службы сильфона.

У насосов с интегрированным перепускным клапаном можно настроить мощность подачи. При повороте клапана не применяйте силу, так как это может привести к повреждениям клапана! Диапазон вращения клапана составляет прибл. 7 оборотов.

УКАЗАНИЕ: Изучите и соблюдайте план технического обслуживания!

6 Техническое обслуживание

Работы по техническому обслуживанию прибора должны проводиться в остывшем состоянии.

При проведении работ по техническому обслуживанию необходимо учитывать следующее:

- Прибор может обслуживаться только специалистами, знакомыми с требованиями безопасности и возможными рисками.
- Допускается проведение только тех работ по техническому обслуживанию, которые описаны в настоящем Руководстве по эксплуатации и установке.
- При проведении любых работ по техническому обслуживанию должны учитываться все соответствующие правила безопасности и эксплуатации.
- Применяйте только оригинальные запасные части.

УКАЗАНИЕ

При выполнении работ по техническому обслуживанию используйте монтажные чертежи в Приложении.

ОПАСНОСТЬ

Электрическое напряжение

Опасность электрического удара

a) При проведении любых работ прибор должен быть отключен от сети.

b) Необходимо предотвратить случайное включение прибора.

c) Прибор может открываться только обученными специалистами.

d) Соблюдайте правильное напряжение сети.

ОСТОРОЖНО

Опасность опрокидывания

Повреждение прибора
Прибор необходимо предохранять от опрокидывания, выскальзывания и падения.

ОСТОРОЖНО

Утечка газа

При разборке прибор не должен находиться под давлением.

ОПАСНОСТЬ

Опасность взрыва, опасность отравления ядовитыми, едкими газами

При проведении работ по техническому обслуживанию в зависимости от среды могут выходить взрывоопасные и/или ядовитые, едкие газы, что в свою очередь может привести к опасности взрыва или угрозе для здоровья.

a) Перед вводом в эксплуатацию необходимо проверить герметичность измерительной системы.

b) Обеспечьте при необходимости надежный отвод опасного для здоровья газа.

c) Перед проведением работ по техническому обслуживанию и ремонту отключите подачу газа и при необходимости прочистите газопровод инертным газом или воздухом. Предохраните подачу газа от случайного включения.

d) Перед работами по техобслуживанию примите меры по защите от ядовитых, едких газов. Используйте соответствующие средства защиты.

ОПАСНОСТЬ

Опасность взрыва вследствие неправильной замены деталей

Замену деталей необходимо осуществлять с особой тщательностью. При ненадлежащей замене сущесвует опасность взрыва.
Если Вы не уверены в самостоятельном надлежащем осуществлении замены деталей, поручите такую замену производителю.

ОСТОРОЖНО	Горячая поверхность
	Опасность ожога При эксплуатации в зависимости от типа продукта и рабочих параметров на корпусе могут возникать температуры выше 50 °C. В зависимости от условий эксплуатации на месте может понадобиться установка соответствующих предупреждающих знаков.

В зависимости от подаваемого анализируемого газа время от времени может понадобиться замена клапанов на входе и выходе. Описание замены деталей приводится в разделе Замена впускного и выпускного клапана.

При сильном загрязнении клапанов, особенно уже после короткого срока работы, перед насосом необходимо установить фильтр частиц. Это позволит значительно продлить срок службы.

6.1 План технического обслуживания

Деталь	Интервал	Проводимые работы	Исполнитель
Винты корпуса насоса	Спустя 500 ч	Затяните винты на 3 Нм.	Заказчик
Весь насос	Каждые 500 ч	Контроль шланговых подключений, защитных и контрольных устройств, исправной работы, отстутствия загрязнений, герметичности. При повреждениях заменить или отдать в ремонт фирме Bühler Technologies.	Заказчик
Весь насос	Каждые 8000 ч или при сильном загрязнении	Очистка всего насоса, см. Очистка консоли насоса.	Заказчик
Клапаны	Каждые 8000 ч или при падении давления	Контроль клапанов, при необходимости их замена, см. раздел Замена впускного и выпускного клапана.	Заказчик
Сильфон	Каждые 4000 ч или 6 месяцев	Контроль путем перекрытия всасывающей линии. При повреждениях отремонтировать, см. Контроль сильфона.	Заказчик
	Через 2 года	Замена сильфона, см. Замена сильфона и блока толкателя-эксцентрика.	Заказчик
Контактирующие со средой быстроизнашивающиеся детали	Каждые 43800 ч или 5 лет после даты выпуска	Замена контактирующих со средой быстроизнашивающихся деталей, например, клапаны, сильфон, уплотнительное кольцо обводного клапана.	Заказчик

6.2 Контроль сильфона

УКАЗАНИЕ

При соблюдении профилактических мер по техническому обслуживанию разрыв сильфона хотя и может произойти только в крайне редком случае, однако не может быть полностью исключен.

УКАЗАНИЕ

При разрыве сильфона насос необходимо немедленно отключить!

УКАЗАНИЕ

При подаче горючих (также выше предела «верхней границы взрыва» (OEG)) или ядовитых газов необходимо осуществлять постоянный контроль работы насоса.

ОПАСНОСТЬ

Опасность взрыва, опасность отравления!

При разрыве сильфона и при подаче горючих или ядовитых газов, может произойти утечка взрывоопасных или ядовитых газовых смесей.
Обеспечьте контроль насоса при помощи устройств контроля протока и/или пониженного давления (см. схему потока).
При дефекте насоса его необходимо немедленно отключить!

Поскольку при **разрыве сильфона** может засасываться окружающая атмосфера, а насос будет продолжать нагнетать давление, **необходимо регулярно проверять сильфон насоса**.

Для этого перед входом анализируемого газа необходимо подключить соответствующий запорный блок и соответствующий манометр пониженного давления (см. изображение). Если при эксплуатации после блокировки всасывающей линии не создается пониженное давление, это говорит о повреждении сильфона и необходимости его замены.

Монтажная схема приводится в прилагаемом План технического обслуживания.

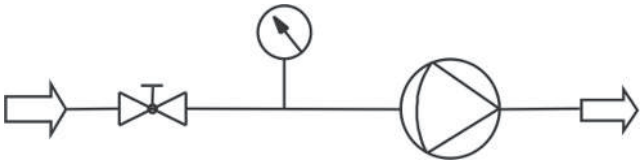

Изображение 2: Контроль сильфона

6.3 Замена сильфона и блока толкателя-эксцентрика

УКАЗАНИЕ

Ограничение для замены толкателя-эксцентрика

Отдельная замена эксцентрика, толкателя или подшипника не допускается. Замене на эксплуатирующем предприятии подлежит исключительно установленный на заводе блок толкателя/эксцентрика.

При техническом обслуживании используйте монтажный чертеж 42/025-Z02-01-2 в приложении.

1. Открутите три винта с крестовым шлицем (9) и снимите крышку консоли (8) с консоли насоса (5).
2. Очистите насос для анализируемого газа от пыли и других загрязнений. Устойчивые загрязнения вытереть влажной, чистой тряпкой (не использовать очищающие средства с содержанием растворителя).
   Обязательно соблюдайте при этом указания в разделе Очистка.
3. Открутите 4 винта с шестигранной головкой (16) и натяжные шайбы (15) с верхней части корпуса насоса (13). Корпуса насосов из ПТФЭ для лучшего давления на поверхность также оснащены крепежным кольцом (14).
4. Осторожно выньте корпус насоса наверх из консоли насоса. При этом следите за тем, чтобы сильфон (12) не был растянут. Если корпус насоса застревает в сильфоне, попробуйте вынуть его, осторожно повернув.
5. Удерживая сильфон чуть выше толкателя (10), открутите его против часовой стрелки. Если вы хотите просто заменить сильфон, переходите сразу к пункту 14.
6. Открутите 4 винта с шестигранной головкой (7) и пружинные шайбы (6) и снимите консоль насоса с фланца.
7. Открутите и выньте резьбовой штифт (11) из эксцентрика кривошипного механизма (10). Его головка имеет шестигранный шлиц (SW 2) или шлиц типаTorx (TX 8). Используйте подходящий инструмент.
8. Затем осторожно снимите кривошипный механизм с вала. Лучше всего это осуществить 2 большими отвертками с плоской головкой.
9. Очистите вал и при необходимости удалите остатки фреттинговой коррозии и т.д.
   Проверьте размер 11k6.
10. Перед сборкой смочите вал маслом, не содержащим смол.
11. Установите на вал новый кривошипый механизм и выровняйте стопорное отверстие для резьбового штифта с соответствующим отверстием в вале. Избегайте использования ударных инструментов, так как это может повредить шарикоподшипники.
12. Снова установите резьбовой штифт с каплей стопорящего состава средней жесткости и затяните его с моментом затяжки 1,5 Нм. Следите за тем, чтобы коническая головка резьбового винта была правильно установлена в отверстии вала.
13. Снова установите консоль насоса на кривошипный механизм, поверните ее наверх или на 180° и закрепите шестигранными винтами (7) и пружинными шайбами (6) с моментом затяжки 3 Нм.
14. Проверьте уплотняющую поверхность и складки сильфона на повреждения и загрязнения.
15. Проведите сильфон сверху через консоль насоса и вручную поверните его по часовой стрелке на толкателе кривошипного механизма.
16. Очистите корпус насоса и проверьте уплотнительную поверхность на предмет повреждений.
17. Установите корпус насоса на сильфон и поверните его в нужное положение по отношению к впуску и выпуску газа.
    Ориентация корпуса насоса не имеет принципиального значения
    Однако необходимо убедиться в том, что маркировка на крепежном кольце или корпусе насоса соответствует установленному клапану и его функциям. Впускной клапан не отличается от выпускного клапана. Их монтажное положение определяет их функцию. Клапаны имеют обозначения «ВКЛ» или „IN“ для входа и „ВЫКЛ“ или „OUT“ для выхода.
18. Снова закрепите корпус насоса 4 винтами с шестигранной головкой (16) и натяжными шайбами (15), а в случае корпусов из ПТФЭ также крепежным кольцом, и затяните винты крест-накрест сначала с 1 Нм, а затем с 3 Нм.
19. Наконец, снова установите крышку консоли с помощью 3 винтов с крестообразным шлицем.
20. Проверьте герметичность насоса для анализируемого газа.
21. Выполните пробный запуск. При этом должны быть достигнуты по крайней мере следующие значения:
    Повышенное давление: 1,7 бар
    пониженное давление: -0,65 бар
    Расход: 400 л/ч

Работы по техническому обслуживанию с контрольными значениями необходимо запротоколировать в «Производственном журнале (форма для копирования)» насоса для анализируемого газа.

6.4 Замена уплотнительного кольца перепускного клапана (опционально)

При техническом обслуживании используйте сборочный чертеж 42/025-Z02-01-2 в приложении.

- Ослабьте два винта (24) и осторожно вытяните весь блок, состоящий из пластины клапана (23), шпинделя (22) и уплотнительного кольца (21) на поворотной ручке (26), из корпуса насоса (13). У корпусов насосов VA открутите крепление шпинделя (25) по часовой стрелке гаечным ключом SW13, а затем снимите весь блок.
- Снимите со шпинделя старое уплотнительное кольцо.
- Смажьте новое уплотнительное кольцо соответствующей смазкой (напр. Fluoronox S90/2) и осторожно наденьте его на шпиндель.
- Осторожно вращательными движениями снова вставьте весь блок в корпус насоса и затяните винты или крепление шпинделя.
- Проверьте герметичность насоса для анализируемого газа.

6.5 Замена впускного и выпускного клапана

При техническом обслуживании используйте монтажный чертеж 42/025-Z02-01-2 в приложении.

- Выньте ввертные штуцерные соединения (18) из корпуса насоса (13).
- Выкрутите клапаны (17) при помощи широкой плоской отвертки. У корпусов насосов из нержавеющей стали под клапанами также расположены так называемые вытеснители (20). Они служат для уменьшения мертвого объема и обязательно должны оставаться в таких корпусах насосов.
- Вкрутите новые клапаны в корпус насоса и затяните их с моментом затяжки не более 1 Нм. Обратите при этом внимание на правильное монтажное направление клапана. Клапаны для допустимой температуры газа на входе макс. 100 ° C имеют чёрный/красный цвет, для макс. 160 ° C - серый/оранжевый. Красная или оранжевая сторона соответствует входу газа, а черная или серая сторона - выходу газа. Клапаны имеют маркировку «EIN» и «IN» на входе газа, и «AUS» и «OUT» на выходе газа. Маркировка, которую вы видите, когда смотрите на корпус насоса сверху, обозначает функцию клапана.
- Затем снова установите ввертные штуцерные соединения в корпус насоса. У ввертных штуцерных соединений из нержавеющей стали при необходимости следует заменить поврежденные уплотнительные кольца (19).
- Проверьте герметичность насоса для анализируемого газа.
- Выполните пробный запуск. При этом должны быть достигнуты по крайней мере следующие значения:
  Повышенное давление: 1,7 бар
  пониженное давление: -0,65 бар
  Расход: 400 л/ч

Работы по техническому обслуживанию с контрольными значениями необходимо запротоколировать в «Производственном журнале (форма для копирования)» насоса для анализируемого газа.

6.6 Очистка консоли насоса

- Для очистки внутренней части консоли насоса выкрутите три крестовых винта (9) крышки консоли (8) и снимите крышку.
- Теперь консоль насоса можно очистить от пыли и других загрязнений. Устойчивые загрязнения вытереть влажной, чистой тряпкой. Не использовать очищающие средства с содержанием растворителя.
- Снова установить крышку корпуса и затянуть три винта.

Номера позиций указаны на монтажном чертеже 42/025-Z02-01-2 в приложении.

6.7 Замена муфты

При техническом обслуживании используйте монтажный чертеж 42/025-Z02-02-2 в приложении.

В случае поломки муфты необходимо в каждом случае исследовать причину поломки! Если, например, причиной является стершаяся резьба подшипника, необходимо заменить всю головку.

- Демонтировать головку насоса и двигатель с соединительным фланцем.
- Демонтировать соединительный фланец с двигателя.
- После откручивания резьбового штифта снять с вала детали муфты и установить новую муфту.
- Соединительный фланец заново прикрутить к двигателю и собрать насос как при первом монтаже.

7 Сервис и ремонт

В случае появления сбоев в работе в этом разделе Вы найдете указания по поиску неисправностей и их устранению.

Ремонт оборудования может производиться только персоналом, получившим разрешение от фирмы Bühler.

За дополнительной информацией обращайтесь в нашу сервисную службу

Тел.: +49-(0)2102-498955 или в соответствующее представительство.

Дополнительную информацию о наших отдельных услугах по техническому обслуживанию и вводу в эксплуатацию можно найти на сайте https://www.buehler-technologies.com/service.

Если после устранения возможных помех и включения напряжения сети прибор не работает должным образом, он должен быть проверен производителем. В этих целях мы просим прислать нам прибор в соответствующей упаковке по адресу:

Bühler Technologies GmbH

- Reparatur/Service -

Harkortstraße 29

40880 Ratingen

Deutschland

Кроме того, на упаковке необходимо разместить заполненное и подписанное заявление об обеззараживании RMA. В противном случае обработка Вашего заказа на ремонт невозможна!

Соответствующий формуляр находится в Приложении к настоящему Руководству. Вы также можете отправить запрос по электронной почте:

service@buehler-technologies.com.

7.1 Поиск неисправностей и устранение

ОСТОРОЖНО **Риск от неисправного прибора**

Возможен ущерб для здоровья и материальный ущерб

a) Выключите прибор и отсоедините его от сети.

b) Немедленно устраните неисправность оборудования. До устранения неисправности эксплуатация оборудования запрещается!

ОСТОРОЖНО **Горячая поверхность**

Опасность ожога
При эксплуатации в зависимости от типа продукта и рабочих параметров на корпусе могут возникать температуры выше 50 °C.
В зависимости от условий эксплуатации на месте может понадобиться установка соответствующих предупреждающих знаков.

Неисправность	Возможная причина	Устранение
Насос не включается	– Подача прервана или не подключена	– Проверить подключение или предохранитель и выключатель
	– Неисправный двигатель	– Заменить двигатель
Насос для анализируемого газа не качает газ	– Неисправные или загрязненные клапаны	– Осторожно продуть или заменить клапаны или см. раздел «Замена впускного и выпускного клапана».
	– Открыт перепускной клапан	– Закрыть перепускной клапан
	– Дефект уплотнительного кольца перепускного клапана	– поручить ремонт сервисным техникам Bühler или см. «Замена уплотнительного кольца перепускного клапана»
	– Порван сильфон	– поручить ремонт сервисным техникам Bühler или см. «Замена сильфона и блока толкателя-эксцентрика».
	– Поломка/износ зубчатого обода	– поручить ремонт сервисным техникам Bühler или «Замена муфты».

Неисправность	Возможная причина	Устранение
Насос работает слишком громко	– Неисправная кривошипная передача	– поручить ремонт сервисным техникам Bühler или см. «Замена сильфона и блока толкателя-эксцентрика».
	– Износ зубчатого обода	– поручить ремонт сервисным техникам Bühler или «Замена муфты».
	– Неплотное соединение втулки муфты	– поручить ремонт сервисным техникам Bühler или затянуть установочный винт втулки муфты с моментом затяжки 1,34 Нм
	– Повреждения подшипников двигателя	– Заменить двигатель
Преждевременный износ зубчатого обода	– напр. контакт с озоновыми воздействиями и т.п., вызывающими физические изменения зубчатого обода	– Убедитесь в том, что физические изменения зубчатого обода исключаются.
Сработало защитное устройство	– Короткое замыкание обмотки или клемм	– Измерить сопротивление изоляции
	– Превышено время запуска	– Проверить условия разгона
Недостаточная мощность	– Разгерметизация	– Затянуть винты, соблюдайте момент затяжки (см. главу «Техническое обслуживание»).
	– Порван сильфон	– поручить ремонт сервисным техникам Bühler или см. «Замена сильфона и блока толкателя-эксцентрика».
	– Неисправные или загрязненные клапаны	– Осторожно продуть или заменить клапаны или см. раздел «Замена впускного и выпускного клапана».

Таблица 1: Поиск неисправностей и устранение

7.2 Запасные части и комплектующие

При заказе запасных частей просим Вас указывать тип прибора и его серийный номер.

Детали для дооборудования и расширения оборудования Вы найдете в прилагаемом каталоге.

В наличии имеются следующие запасные детали:

Запасная деталь	Арт. номер	Позиция в монтажных чертежах 42/025-Z02-01-2 & 42/025-Z02-02-2
Сильфон	4200015	12a
Блок толкателя с эксцентриком	4200075	10a, 11
Зубчатый обод для муфты	4220011	28c
Набор клапанов 100 °C	4201002	2x 17a
Набор клапанов 160 °C	4202002	2x 17b
Уплотнительное кольцо перепускного клапана (Витон)	9009115	21a

Таблица 2: Запасные части и комплектующие

8 Утилизация

При утилизации продуктов необходимо учитывать и соблюдать применимые национальные правовые нормы. При утилизации не должно возникать опасности для здоровья и окружающей среды.

Символ перечеркнутого мусорного контейнера на колесах для продуктов Bühler Technologies GmbH указывает на особые инструкции по утилизации электрических и электронных продуктов в Европейском Союзе (ЕС).

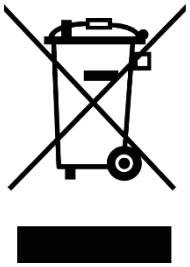

Символ перечеркнутого мусорного бака указывает на то, что отмеченные им электрические и электронные изделия должны утилизироваться отдельно от бытовых отходов. Они должны быть надлежащим образом утилизированы как электрическое и электронное оборудование.

Компания Bühler Technologies GmbH будет рада утилизировать ваше устройство с таким знаком. Для этого отправьте устройство по указанному ниже адресу.

По закону мы обязаны защищать наших сотрудников от опасностей, связанных с зараженным оборудованием. Поэтому мы надеемся на ваше понимание, что мы можем утилизировать ваше старое устройство только в том случае, если оно не содержит каких-либо агрессивных, едких или других рабочих материалов, вредных для здоровья или окружающей среды. **Для каждого электрического и электронного устройства необходимо заполнить форму «Форма RMA и декларация об обеззараживании», которую можно скачать на нашем сайте. Заполненная форма должна быть прикреплена снаружи к упаковке так, чтобы ее было хорошо видно.**

Возврат старого электрического и электронного оборудования просим осуществлять по адресу:

Bühler Technologies GmbH
WEEE
Harkortstr. 29
40880 Ratingen
Germany

Также обратите внимание на правила защиты данных и на то, что вы несете ответственность за удаление личных данных на старых устройствах, которые вы возвращаете. Поэтому убедитесь в том, что вы удалили свои личные данные со старых устройств перед их возвратом.

9 Приложение

9.1 Общие технические данные для всех насосов

Общие указания	
Номинальное напряжение:	см. указания для заказа
Тип защиты:	электрическая IP55 механическая IP20
Объем мертвой зоны:	8,5 мл
Материалы контактирующих со средой деталей в зависимости от типа насоса:	PTFE / PVDF (стандартный насос с клапанами 100 °C) +PEEK (стандартный насос с клапанами 160 °C) + витон (стандартный насос с клапанами 100 °C и перепускным клапаном) +PCTFE, витон (стандартный насос с клапанами 160 °C и перепускным клапаном) + 1.4571 (корпус насоса VA) +1.4401, витон (трубные резьбовые соединения VA) + Витон (корпус насоса VA с перепускным клапаном)

9.2 Технические данные для P2.3C и P2.4C

Технические данные P2.3C/P2.4C	
Вес P2.3 C: P2.4 C:	 прибл. 6,5 кг прибл. 7 кг
Обозначение:	Ex II 3G/- Ex h IIB T4 Gc
Температура окружающей среды Двигатель: Головка насоса:	 макс. 50 °C см. таблицу
Температура среды:	см. таблицу

УКАЗАНИЕ! Приборы не допущены к использованию во взрывоопасных зонах!

9.3 Температурные классы для P2.3C и P2.4C

P 2.3C		Температура среды
без горючих газов в газовом канале		см. P2.3/P.283
Горючие газы в газовом канале выше UEG	T3	120 °C
	T4	50 °C

P 2.4C		Температура среды	Температура головки насоса
без горючих газов в газовом канале		см. P2.4/P2.84	
Горючие газы в газовом канале выше UEG	T3	100 °C	80 °C
	T4	50 °C	50 °C

9.4 Размеры

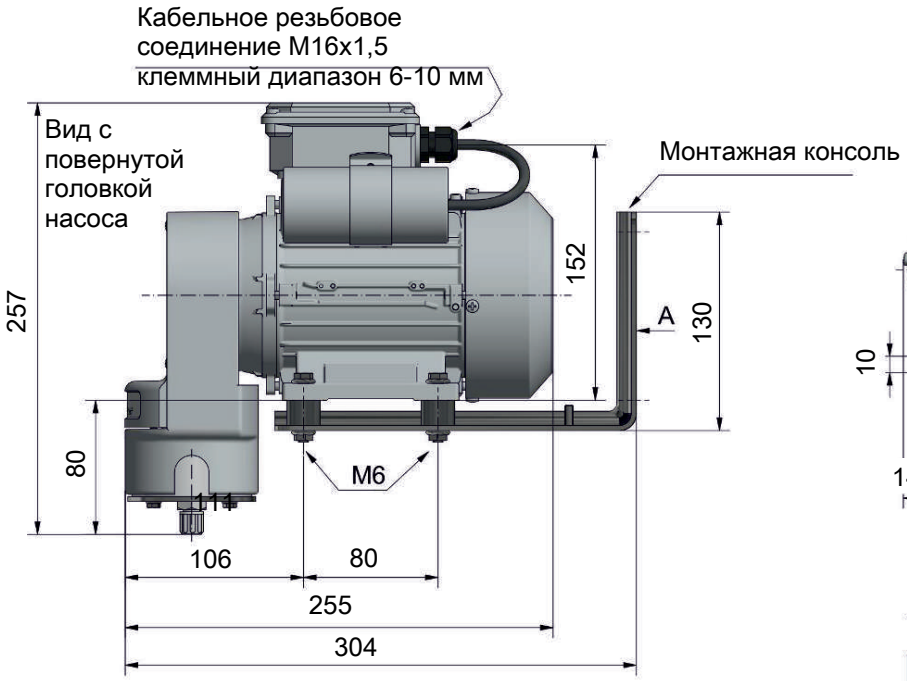

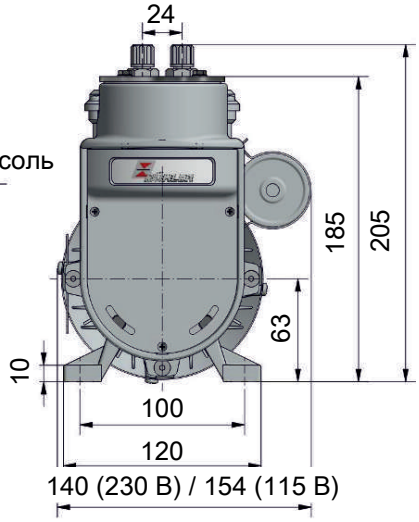

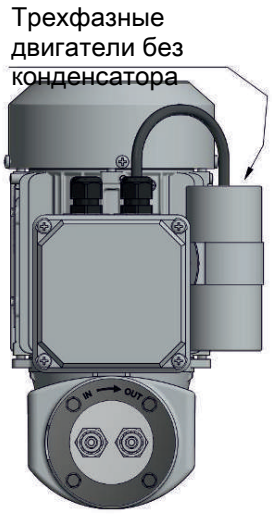

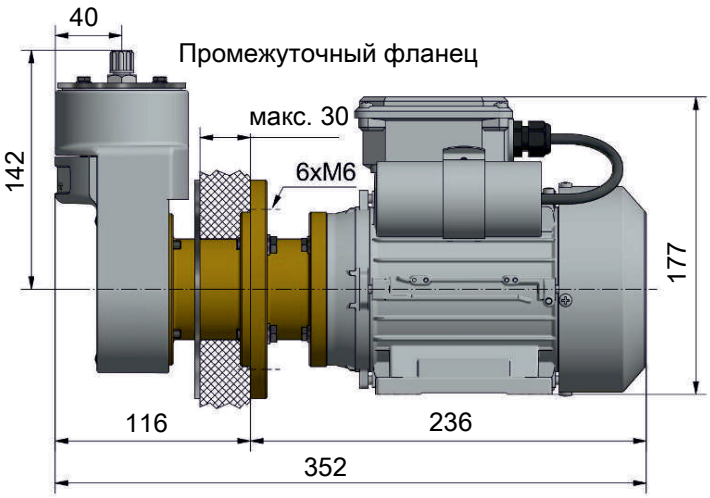

Разрез шкафа для насосов с промежуточным фланцем

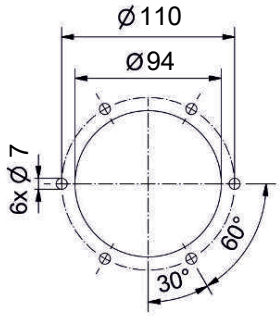

Регулируемый перепускной клапан (опционально)

Вид «A»

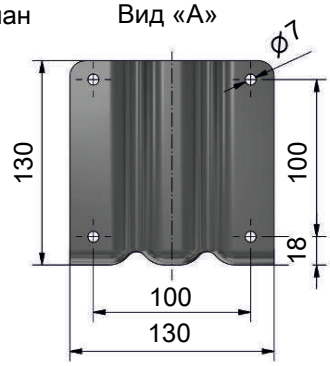

Указания по монтажу:
1) Насос должен встраиваться горизонтально
2) Головку насоса во время монтажа при необходимости повернуть. При подаче газов с содержанием конденсата монтаж необходимо осуществлять клапанами вниз.

9.5 Таблица устойчивости к агрессивным средам

Контактирующие со средой материалы Вашего прибора указаны на типовой табличке.

Формула	Среда	Концентрация	Teflon® PTFE	PCTFE	PEEK	PVDF	FFKM	Viton® FPM	V4A
CH_3COCH_3	Ацетон		1/1	1/3	1/1	3/4	1/1	4/4	1/1
C_6H_6	Бензол		1/1	1/3	1/1	1/3	1/1	3/3	1/1
Cl_2	Хлор	10% вл.	1/1	0/0	4/4	2/2	1/1	3/0	4/4
Cl_2	Хлор	97%	1/0	1/3	4/4	1/1	1/0	1/1	1/1
C_2H_6	Этан		1/0	0/0	1/0	2/0	1/0	1/0	2/0
C_2H_5OH	Этанол	50%	1/1	1/3	1/1	1/1	1/1	2/2	1/0
C_2H_4	Этен		1/0	0/0	0/0	1/0	1/0	1/0	1/0
C_2H_2	Этин		1/0	0/0	0/0	1/0	1/0	2/0	1/0
$C_6H_5C_2H_5$	Этилбензол		1/0	0/0	0/0	1/1	1/0	2/0	1/0
HF	Фтороводород		1/0	0/0	0/0	2/2	2/0	4/0	3/4
CO_2	Диоксид углерода		1/1	0/0	1/0	1/1	1/0	1/1	1/1
CO	Моноксид углерода		1/0	0/0	1/1	1/1	1/0	1/0	1/1
CH_4	Метан	тех. чистый	1/1	0/0	1/1	1/0	1/0	1/1	1/1
CH_3OH	Метанол		1/1	1/1	1/1	1/1	1/1	3/4	1/1
CH_3Cl_2	Метиленхлорид		1/0	2/0	1/0	1/0	1/0	3/0	1/1
H_3PO_4	Фосфорная кислота	1-5 %	1/1	1/1	1/1	1/1	1/1	1/1	1/1
H_3PO_4	Фосфорная кислота	30 %	1/1	1/1	1/1	1/1	1/1	1/1	1/1
C_3H_8	Пропан	газообразный	1/1	0/0	1/0	1/1	1/0	1/0	1/0
C_3H_6O	Пропеноксид		1/0	0/0	0/0	2/4	2/0	4/0	1/0
HNO_3	Азотная кислота	1-10 %	1/1	1/0	1/1	1/1	1/0	1/1	1/1
HNO_3	Азотная кислота	50%	1/1	1/0	3/3	1/1	1/0	1/0	1/2
HCl	Соляная кислота	1-5 %	1/1	1/1	1/0	1/1	1/1	1/1	2/4
HCl	Соляная кислота	35%	1/1	1/1	1/0	1/1	1/1	1/2	2/4
O_2	Кислород		1/1	0/0	1/0	1/1	1/1	1/2	1/1
SF_6	Гексафторид серы		1/0	0/0	1/0	0/0	1/0	2/0	0/0
H_2SO_4	Серная кислота	1-6 %	1/1	1/1	2/2	1/1	1/1	1/1	1/2
H_2S	Сероводород		1/1	1/1	0/0	1/1	1/1	4/4	1/1
N_2	Азот		1/1	0/0	1/0	1/1	1/0	1/1	1/0
$C_6H_5C_2H_3$	Стирол		1/1	0/0	1/0	1/0	1/0	3/0	1/0
$C_6H_5CH_3$	Толуол (метилбензол)		1/1	0/0	1/0	1/1	1/1	3/3	1/1
H_2O	Вода		1/1	0/0	1/1	1/1	1/1	1/1	1/1

Таблица 3: Таблица устойчивости к агрессивным средам

0 - нет данных/ получение данных невозможно

1 - очень хорошо устойчив/подходит

2 - хорошо устойчив/подходит

3 - подходит с ограничениями

4 - не подходит

Для каждой среды указано два значения. Слева = значение при 20°C, справа = значение при 50°C.

Важное указание

Таблицы составлены на основе данных различных производителей сырья. Значения относятся исключительно к лабораторным тестам сырья. Изготавливаемые из него продукты часто подвергаются воздействиям, которые не могут быть учтены в лабораторных тестах (температура, давление, напряжение материала, воздействие химических веществ, особенности конструкции и т.д.). Указанные значения по этой причине могут служить только в качестве основных положений. В спорных случаях мы рекомендуем проведение теста. Правовые претензии не могут быть ведены из этих данных, мы исключаем какую-либо ответственность и гарантию. Одной только химической или механической устойчивости не достаточно для определения возможности применения продукта, особенно здесь, например, следует соблюдать предписания по горючим жидкостям (взрывозащита).

Устойчивость по отношению к другим средам по запросу.

9.6 Производственный журнал (форма для копирования)

Дата проведения техобслуживания	Номер оборудования	Рабочие часы	Примечания	Подпись

10 Прилагаемые документы

- Чертежи: 42/025-Z02-01-2, 42/025-Z02-02-2; 42/025-Z02-03-2
- Декларация соответствия: KX 42 0012
- Руководство по эксплуатации: Электродвигатель
- Заявление об обеззараживании RMA

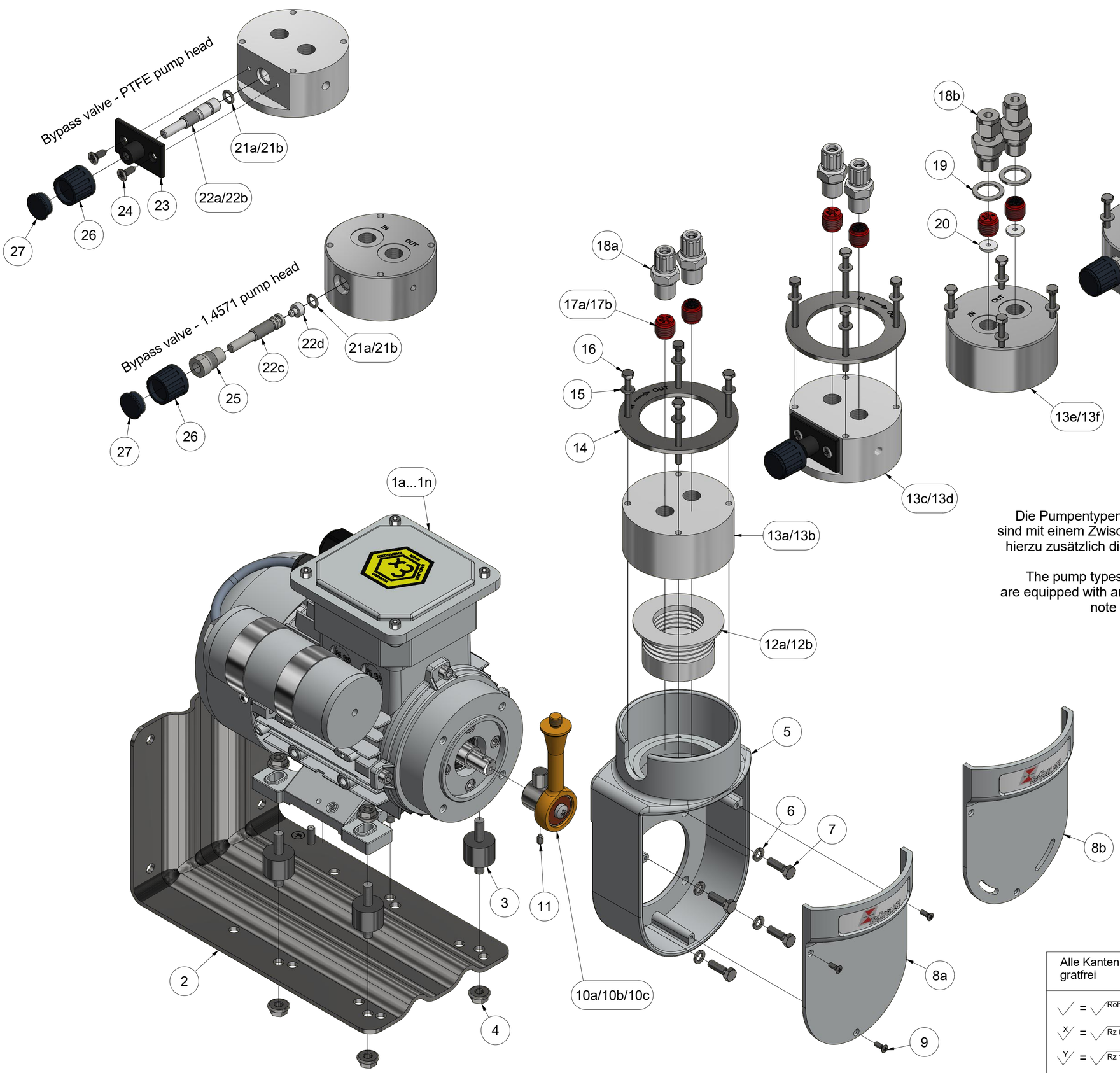

Die Pumpentypen P2.4, P2.84, P2.4C, P2.4 Atex/Amex, P2.74 Atex und P2.84 Amex sind mit einem Zwischenflansch zwischen Motor und Pumpe ausgestattet. Beachten Sie hierzu zusätzlich die spezifische Explosions- und Montagezeichnung 42/025-Z02-02-2.

The pump types P2.4, P2.84, P2.4C, P2.4 Atex/Amex, P2.74 Atex and P2.84 Amex are equipped with an intermediate flange between the motor and the pump. Please also note the specific exploded view and assembly drawing 42/025-Z02-02-2.

Die Legende zu den Positionsnummerierungen dieser Zeichnung, sowie deren spezifische Zuordnung zu den unterschiedlichen Pumpentypen befindet sich auf der Zeichnung 42/025-Z02-03-2.

The legend for the item numbers in this drawing and their specific assignment to the different pump types can be found on drawing 42/025-Z02-03-2.

Alle Kanten gratfrei	Alle Rechte vorbehalten			Maße ohne Toleranzangabe nach ISO 2768-mK			Maßstab: 1:1,75 Masse:
							Werkstoff:
					Datum:	Name:	Benennung: (b)
√ = √ Roh				Bearb.	03.02.2021	Sundergeld	Montagezeichnung - Assembly drawing - P2.3, P2.83, P2.4, P2.84, P4.3, P4.83, P2.3C, P2.4C, P2.2 Atex / Amex, P2.4 Atex / Amex, P2.72 Atex, P2.74 Atex, P2.82 Amex, P2.84 Amex
X √ = √ Rz 63				Gepr.			
Y √ = √ Rz 16				BÜHLER Technologies GmbH 40880 Ratingen			ZeichnungsNr.: 42/025-Z02-01-2B
	b	Bezeichn.	16.09.21	Sun			Art.Nr.: ---
Z √ = √ Rz 4	a	Motor Nr.	15.06.21	Sun			
	Zust.	Änd.	Datum	Name	Ers.für:		Arbeitsanweisung:

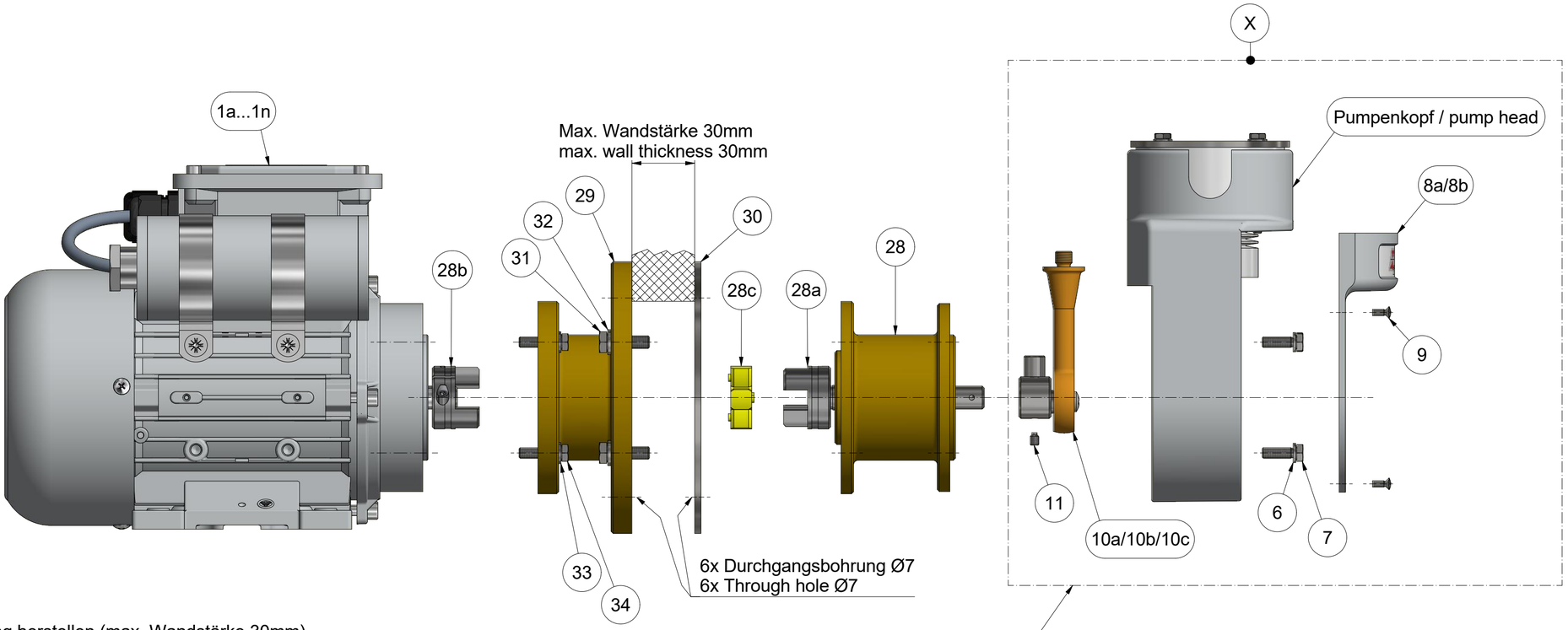

Alle Details zu den pumpenspezifischen Bauteilen können der Explosions- und Montagezeichnung 42/025-Z02-01-2 entnommen werden

All details about the pump-specific components can be found in the Exploded and assembly drawing 42/025-Z02-01-2

Montagehinweise:
- Wandausschnitt nach Zeichnung herstellen (max. Wandstärke 30mm)
- Verbindungsschrauben (31/32) lösen und die Einheit "Pumpenkopf-Zwischenflansch" (28/28a/28c/X) vom Kupplungsflansch (29) trennen/abziehen
- Montage der Einheit "Motor-Kupplungsflansch" (1a-g/28b/29) von Außen (z.B. an einen Schaltschrank) und Montagering (30) von Innen (z.B. innerhalb eines Schaltschranks) mit passenden Schrauben und Muttern (M6)
- Die Einheit "Pumpenkopf-Zwischenflansch" auf das Gegenstück (28b) schieben und wieder mit den Verbindungsschrauben (31/32) montieren - an dieser Stelle kann der Pumpenkopf auch um 180° gedreht montiert werden - der Pumpenkopf zeigt dann nach unten
- Die zusätzliche Befestigung des Motors mit z.B. der Bühler Montagekonsole ist bei Pumpen mit Zwischenflansch weder notwendig noch zulässig. Dies könnte sich aufgrund einer Systemüberbestimmung negativ auf die Kugellager auswirken.

Wichtiger Hinweis zur Kupplung bei Atex/Amex Pumpentypen:
Die Kupplungsnaben 28a und 28b werden mit einer Klemmschraube auf den jeweiligen Wellen montiert. Diese Klemmschraube wird mit einem Schraubensicherungskleber und einem speziellen Drehmoment montiert und dürfen nur durch einen Bühler Servicetechniker gelöst werden. Bei dem Ersatzteil "Zwischenflanschbaugruppe (28/28a)" ist die Kupplungsnabe bereits vormontiert und kann demnach auch betreiber-seitig ausgetauscht werden.

Assembly instructions:
- Create a wall cut-out according to the drawing (max. wall thickness 30mm)
- Loosen the connecting screws (31/32) and remove the unit "pump head-intermediate flange" (28/28a/28c/X) from the coupling flange (29)
- Assemble the unit "Motor-coupling flange" (1a-g/28b/29) from the outside (e.g. to a cabinet) and the mounting ring (30) from the inside (e.g. inside a cabinet) with suitable screws and nuts (M6)
- The unit "pump head-intermediate flange" slide onto the counterpart (28b) and re-assembled with the connecting screws (31/32) - at this point the pump head can also be rotated by 180° installed - the pump head then points downwards
- The additional fastening of the motor with e.g. the Bühler mounting bracket at pumps with Intermediate flange is neither necessary nor allowed. This could be due to system over-determination and have a negative effect on the ball bearings.

Important note for the coupling at Atex/Amex pump types:
The coupling hubs 28a and 28b are mounted onto the shafts using clamping screws.
This clamping screws are mounted with a screw lock adhesive and a special torque and shall only be released by a Bühler service technician. In case of the "intermediate flange assembly" (28/28a) as a replacement part, the coupling hub is already pre-assembled and can therefore also be exchanged by the operator.

Wandausschnitt / mounting cut-out

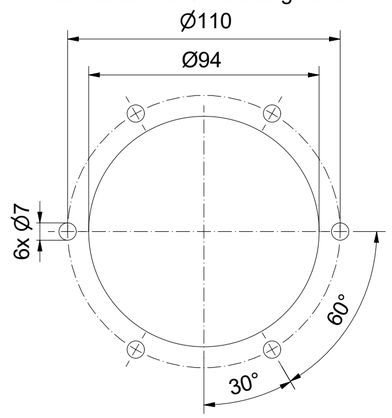

Die Legende zu den Positionsnummerierungen dieser Zeichnung, sowie deren spezifische Zuordnung zu den unterschiedlichen Pumpentypen befindet sich auf der Zeichnung 42/025-Z02-03-2.

The legend for the item numbers in this drawing and their specific assignment to the different pump types can be found on drawing 42/025-Z02-03-2.

Alle Kanten gratfrei	Alle Rechte vorbehalten			Maße ohne Toleranzangabe nach ISO 2768-mK	Maßstab: 1:1,75	Masse:
					Werkstoff:	
√ = √ Roh				Datum: / Name:	Benennung: Montagezeichnung - Assembly drawing - P2.4, P2.84, P2.4C, P2.4 Atex/Amex, P2.74 Atex, P2.84 Amex	
√X = √ Rz 63				Bearb. 04.02.2021 Sundergeld		
√Y = √ Rz 16				Gepr.		
√Z = √ Rz 4	a Zust.	Motor Nr. Änd.	15.06.21 Datum	Sun Name	BÜHLER Technologies GmbH 40880 Ratingen	ZeichnungsNr.: 42/025-Z02-02-2A
				Ers.für:		Art.Nr.: ---
						Arbeitsanweisung:

Zeichnungsnummer/Drawing no. 42/025-Z02-03-2 | Rev.B | Date: 16.09.2021 | Autor: Sundergeld
Änderung: B = P4 Motoren hinzugefügt | Geprüft am: | Prüfer:

Legende und spezifische Zuordnung der Positionsnummern aus den Montagezeichnungen
Legend and specific assignment for the item numbers of the assembly drawings

42/025-Z02-01-2 & 42/025-Z02-02-2

Pos. No.	Description	Beschreibung	P2.3	P2.83	P2.4	P2.84	P4.3	P4.83	P2.3C	P2.4C	P2.2 Atex	P2.2 Amex	P2.4 Atex	P2.4 Amex	P2.72 Atex	P2.74 Atex	P2.82 Amex	P2.84 Amex
1a	Motor 230V 50/60Hz	Motor 230V 50/60Hz	X	X	X	X	---	---	X	X	---	---	---	---	---	---	---	---
1b	Motor 115V 50/60Hz	Motor 115V 50/60Hz	X	X	X	X	---	---	X	X	---	---	---	---	---	---	---	---
1c	Motor 230/400V 50/60Hz	Motor 230/400V 50/60Hz	X	X	X		---	---	X	X	---	---	---	---	---	---	---	---
1d	Motor 230V 50/60Hz with two shaft ends	Motor 230V 50/60Hz mit 2 Wellenenden	---	---	---	---	X	X	---	---	---	---	---	---	---	---	---	---
1e	Motor 115V 50/60Hz with two shaft ends	Motor 115V 50/60Hz mit 2 Wellenenden	---	---	---	---	X	X	---	---	---	---	---	---	---	---	---	---
1f	Motor 230V 50/60Hz Atex, IECEx	Motor 230V 50/60Hz Atex, IECEx	---	---	---	---	---	---	---	---	X	---	X	---	X	X	---	---
1g	Motor 115V 50/60Hz Atex, IECEx	Motor 115V 50/60Hz Atex, IECEx	---	---	---	---	---	---	---	---	X	---	X	---	X	X	---	---
1h	Motor 380-420V 50Hz Atex, IECEx	Motor 380-420V 50Hz Atex, IECEx	---	---	---	---	---	---	---	---	X	---	X	---	X	X	---	---
1i	Motor 500V 50Hz Atex, IECEx	Motor 500V 50Hz Atex, IECEx	---	---	---	---	---	---	---	---	X	---	X	---	X	X	---	---
1j	Motor 230V 50/60Hz Cl.I, Div.2	Motor 230V 50/60Hz Cl.I, Div.2	---	---	---	---	---	---	---	---	---	X	---	X	---	---	X	X
1k	Motor 115V 50/60Hz Cl.I, Div.2	Motor 115V 50/60Hz Cl.I, Div.2	---	---	---	---	---	---	---	---	---	X	---	X	---	---	X	X
2	Montagekonsole	Mounting bracket	X	X	---	---	X	X	X	---	X	X	---	---	X	---	X	---
3	Gummi-Metall-Puffer	Shock absorber	X	X	---	---	X	X	X	---	X	X	---	---	X	---	X	---
4	Mutter DIN 6923 - M6	Nut DIN 6923 - M6	X	X	---	---	X	X	X	---	X	X	---	---	X	---	X	---
5	Pumpenkonsole	Pump housing	X	X	X	X	X	X	X	X	X	X	X	X	X	X	X	X
6	Federring DIN 127 B5,1	Spring washer DIN 127 B5,1	X	X	X	X	X	X	X	X	X	X	X	X	X	X	X	X
7	Schraube DIN 933 M5x16	Screw DIN 933 M5x16	X	X	X	X	X	X	X	X	X	X	X	X	X	X	X	X
8a	Konsolendeckel - standard	Cover - standard	X	X	X	X	X	X	---	---	X	X	X	X	X	X	X	X
8b	Konsolendeckel mit Schlitzen	Cover with slots	---	---	---	---	---	---	X	X	---	---	---	---	---	---	---	---
9	Schraube DIN 966 M3x8	Screw DIN 966 M3x8	X	X	X	X	X	X	X	X	X	X	X	X	X	X	X	X
10a	Kurbeltrieb für 400l/h Pumpen (Stößel gold)	Crank drive for 400l/h pumps (plunger gold)	X	---	X	---	X	---	X	X	X	X	X	X	---	---	---	---
10b	Kurbeltrieb für 700l/h Pumpen (Stößel grün)	Crank drive for 700l/h pumps (plunger green)	---	---	---	---	---	---	---	---	---	---	---	---	X	X	---	---
10c	Kurbeltrieb für 800l/h Pumpen (Stößel schwarz)	Crank drive for 800l/h pumps (plunger black)	---	X	---	X	---	X	---	---	---	---	---	---	---	---	X	X
11	Schraube DIN 915 M4x6 oder ISO 4028 M4X6 TX 8	Screw DIN 915 M4x6 or ISO 4028 M4X6 TX 8	X	X	X	X	X	X	X	X	X	X	X	X	X	X	X	X
12a	Faltenbalg für 400l/h Pumpen (4 Falten)	Below for 400l/h pumps (4 folds)	X	---	X	---	X	---	X	X	X	X	X	X	---	---	---	---
12b	Faltenbalg für 700l/h und 800l/h Pumpen (8 Falten)	Below for 700l/h and 800l/h pumps (8 folds)	---	X	---	X	---	X	---	---	---	---	---	---	X	X	X	X
13a	Pumpenkörper - PTFE für 400l/h Pumpen	Pump head - PTFE for 400l/h pumps	X	---	X	---	X	---	X	X	X	X	X	X	---	---	---	---
13b	Pumpenkörper - PTFE für 800l/h Pumpen	Pump head - PTFE for 800l/h pumps	---	X	---	X	---	X	---	---	---	---	---	---	---	---	X	X
13c	Pumpenkörper - PTFE mit Bypassventil für 400l/h Pumpen	Pump head - PTFE with bypass valve for 400l/h pumps	X	---	X	---	X	---	X	X	X	X	X	X	---	---	---	---
13d	Pumpenkörper - PTFE mit Bypassventil 800l/h Pumpen	Pump head - PTFE with bypass valve for 800l/h pumps	---	X	---	X	---	X	---	---	---	---	---	---	---	---	X	X
13e	Pumpenkörper - 1.4571 für 400l/h und 700l/h Pumpen	Pump head - 1.4571 for 400l/h and 700l/h pumps	X	---	X	---	X	---	X	X	X	X	X	X	X	X	---	---
13f	Pumpenkörper - 1.4571 für 800l/h Pumpen	Pump head - 1.4571 for 800l/h pumps	---	X	---	X	---	X	---	---	---	---	---	---	---	---	X	X
13g	Pumpenkörper - 1.4571 mit Bypassventil für 400l/h und 700l/h Pumpen	Pump head - 1.4571 with bypass valve for 400l/h and 700l/h pumps	X	---	X	---	X	---	X	X	X	X	X	X	X	X	---	---
13h	Pumpenkörper - 1.4571 mit Bypassventil für 800l/h Pumpen	Pump head - 1.4571 with bypass valve for 800l/h pumps	---	X	---	X	---	X	---	---	---	---	---	---	---	---	X	X
14	Montagering - nur für PTFE Pumpenkörper	Mounting ring - only for pump heads made of PTFE	X	X	X	X	X	X	X	X	X	X	X	X	---	---	X	X
15	Spannscheibe DIN 6796 d=4	Clamping washer DIN 6796 d=4	X	X	X	X	X	X	X	X	X	X	X	X	X	X	X	X
16	Schraube DIN 933 M4x45	Screw DIN 933 M4x45	X	X	X	X	X	X	X	X	X	X	X	X	X	X	X	X
17a	Ventil - geeignet bis zu 100°C Gaseingangstemperatur	Valve - suitable up to 100°C gas inlet temperature	X	---	---	---	X	---	X	---	X	X	---	---	---	---	---	---
17b	Ventil - geeignet bis zu 160°C Gaseingangstemperatur	Valve - suitable up to 160°C gas inlet temperature	X	X	X	X	X	X	X	X	X	X	X	X	X	X	X	X
18a	Kunststoff Einschraubverschraubung - diverse Typen - siehe Pumpendatenblätter	Plastic fitting - various types - see pump data sheets	X	X	X	X	X	X	X	X	X	X	X	X	---	---	X	X
18b	Edelstahl Rohrverschraubung - diverse Typen - siehe Pumpendatenblätter	Stainless steel fitting - various types - see pump data sheets	X	X	X	X	X	X	X	X	X	X	X	X	X	X	X	X
19	Dichtring - nur für Edelstahl Pumpenkörper	Sealing ring - only for pump heads made of 1.4571	X	X	X	X	X	X	X	X	X	X	X	X	X	X	X	X
20	Verdränger - nur für Edelstahl Pumpenkörper	Displacer - only for pump heads made of 1.4571	X	X	X	X	X	X	X	X	X	X	X	X	X	X	X	X
21a	O-Ring - FKM	O-Ring made of FKM	X	X	X	X	X	X	X	X	X	X	X	X	X	X	X	X
21b	O-Ring - FFKM	O-Ring made of FFKM	X	X	X	X	X	X	X	X	X	X	X	X	X	X	X	X
22a	Spindel für Bypassventil - geeignet bis zu 100°C Gaseingangstemperatur	Spindle for PTFE bypass valve - suitable up to 100°C gas inlet temperature	X	---	---	---	X	---	X	---	X	X	---	---	---	---	---	---
22b	Spindel für Bypassventil - geeignet bis zu 160°C Gaseingangstemperatur	Spindle for PTFE bypass valve - suitable up to 160°C gas inlet temperature	---	X	X	X	---	X	---	X	---	---	X	X	X	X	X	X
22c	Spindel für Edelstahl Bypassventil	Spindle for 1.4571 bypass valve	X	X	X	X	X	X	X	X	X	X	X	X	X	X	X	X
22d	Spindelspitze	Spindle tip	X	X	X	X	X	X	X	X	X	X	X	X	X	X	X	X
23	Montageplatte Bypassventil	Mounting plate bypass valve	X	X	X	X	X	X	X	X	X	X	X	X	---	---	X	X
24	Schraube DIN 7982 4,2x13	Screw DIN 7982 4,2x13	X	X	X	X	X	X	X	X	X	X	X	X	---	---	X	X
25	Spindelaufnahme	Spindle holder	X	X	X	X	X	X	X	X	X	X	X	X	X	X	X	X
26	Drehknopf	Knob	X	X	X	X	X	X	X	X	X	X	X	X	X	X	X	X
27	Deckel	Cover	X	X	X	X	X	X	X	X	X	X	X	X	X	X	X	X
28	Zwischenflansch	Intermediate flange	---	---	X	X	---	---	---	X	---	---	X	X	---	X	---	X
28a/28b	Kupplungsnabe	Coupling hub	---	---	X	X	---	---	---	X	---	---	X	X	---	X	---	X
28c	Kupplungsstern	Spider	---	---	X	X	---	---	---	X	---	---	X	X	---	X	---	X
29	Kupplungsflansch	Coupling flange	---	---	X	X	---	---	---	X	---	---	X	X	---	X	---	X
30	Montagering	Mounting ring	---	---	X	X	---	---	---	X	---	---	X	X	---	X	---	X
31	Schraube DIN 933 M6x20	Screw DIN 933 M6x20	---	---	X	X	---	---	---	X	---	---	X	X	---	X	---	X
32	Unterlegscheibe DIN 125 A6,4	Washer DIN 125 A6,4	---	---	X	X	---	---	---	X	---	---	X	X	---	X	---	X
33	Unterlegscheibe DIN 125 A5,3	Washer DIN 125 A5,3	---	---	X	X	---	---	---	X	---	---	X	X	---	X	---	X
34	Schraube DIN 933 M5x20	Screw DIN 933 M5x20	---	---	X	X			---	X	---	---	X	X	---	X	---	X
X	Kompletter Pumpenkopf - diverse Kombinationsmöglichkeiten	Complete pump head - various combinations	X	X	X	X	X	X	X	X	X	X	X	X	X	X	X	X

EG-/EU Konformitätserklärung
EC/EU Declaration of Conformity

Hiermit erklärt Bühler Technologies GmbH, dass die nachfolgenden Produkte „Geräte" im Sinne der Richtlinie

Herewith declares Bühler Technologies GmbH that the following products are"equipment" according to Directive

2014/34/EU
(Atex)

in ihrer aktuellen Fassung sind.

in its actual version.

Die Produkte sind Maschinen im Sinne der Richtlinie
2006/42/EG
(MRL)
Artikel 2 a)
und erfüllen alle einschlägigen Anforderungen.

The products are machines according to Directive
2006/42/EC
(MD)
Article 2 (a)
and fulfill all relevant requirements.

Folgende Richtlinien wurden berücksichtigt:

The following directives were regarded:

2011/65/EU (RoHS)

Produkt / *products*: Messgaspumpe / *Sample gas pump*
Typ / *type*: P2.3C, P2.4C

Die Produkte werden entsprechend der derzeitig gültigen Atex-Richtlinie innerhalb der internen Fertigungskontrolle folgendermaßen gekennzeichnet:
The products are marked according to the currently valid Atex directive during internal control of production:

Ex II 3G/- Ex h IIB T4 Gc

Zur Beurteilung der Konformität gemäß Atex-Richtlinie wurden folgende harmonisierte Normen herangezogen:
For the assessment of conformity according to the Atex directive the following standards have been used:

EN ISO 80079-36:2016 **EN 809:1998+A1:2009 + AC:2010** **EN 60204-1:2018**

Zusätzlich wurden berücksichtigt:
In addition, the following standards have been used:

EN ISO 12100:2010 **EN 50581:2012**

Die Vorschriften zur Beschränkung der Verwendung bestimmter gefährlicher Stoffe in Elektro- und Elektronikgeräten und die Änderung 2015/863 wurden berücksichtigt.
The product is in conformity with the restriction of the use of certain hazardous substances in electrical and electronic equipment and the amending through the directive 2015/863 was regarded.

Die alleinige Verantwortung für die Ausstellung dieser Konformitätserklärung trägt der Hersteller.
This declaration of conformity is issued under the sole responsibility of the manufacturer.

Dokumentationsverantwortlicher für diese Konformitätserklärung ist Herr Stefan Eschweiler mit Anschrift am Firmensitz.
The person authorised to compile the technical file is Mr. Stefan Eschweiler located at the company's address.

Ratingen, den 15.09.2022

Stefan Eschweiler
Geschäftsführer – *Managing Director*

Frank Pospiech
Geschäftsführer – *Managing Director*

Bühler Technologies GmbH, Harkortstr. 29, D-40880 Ratingen,
Tel. +49 (0) 21 02 / 49 89-0, Fax. +49 (0) 21 02 / 49 89-20
Internet: www.buehler-technologies.com

Istruzioni di servizio

Prescrizioni sulla sicurezza uso e manutenzione del prodotto

Via Mantova, 93 43122 Parma
www.orange1.eu

(Revisione 2019/01/19)

Indicazioni sulle misure di sicurezza ed istruzioni per i motori trifase e i motori monofase

I simboli di seguito riportati servono da riferimento alle misure di sicurezza ed alle istruzioni supplementari contenute nelle presenti istruzioni di servizio.

Istruzioni speciali di sicurezza e garanzia

Pericolo

Attenersi strettamente alle misure di sicurezza ed alle istruzioni supplementari contenute nelle presenti istruzioni di servizio per la salvaguardia di persone e cose.

Le macchine elettriche rotanti presentano parti sotto tensione o in movimento e parti molto calde. Il trasporto, il collegamento per la messa in funzione e la manutenzione devono essere eseguiti da personale qualificato e responsabile (vedere IEC 364). Interventi inadeguati possono causare danni a persone e cose.

Tutti i lavori di collegamento devono essere eseguiti da personale qualificato.

UTILIZZO PRESCRITTO E CONDIZIONI DI FUNZIONAMENTO

I motori a bassa tensione sono destinati a impianti industriali e sono conformi alle norme armonizzate EN 60034/IEC34. Se non espressamente previsto è vietato l'utilizzo in zone classificate per pericolo di esplosione ed incendio.
I motori sono adatti a temperature ambiente che vanno da -20°C a +40°C ed a luoghi con altitudine fino a 1000 m. s.l.m.

Controllare attentamente i dati indicati sulla targa prima della messa in funzione del motore. I motori in bassa tensione sono considerati come componenti da installare in altre macchine ai sensi
della Direttiva Comunitaria sulle macchine 2006/42/EC. La messa in funzione è proibita fino ad avvenuto accertamento della conformità finale a tale direttiva.
Le macchine elettriche rotanti alimentate da rete sono conformi alle norme EN 50081 e EN 50082 riguardanti fenomeni di compatibilità elettromagnetica - Direttiva 2004/108/EC e non sono necessari particolari accorgimenti di schermatura. Nel caso di funzionamento intermittente, gli eventuali disturbi generati dai dispositivi di inserzione devono essere limitati mediante adeguati cablaggi.

I lavori sulla macchina elettrica devono avvenire a macchina ferma e scollegata dalla rete (compresi gli equipaggiamenti ausiliari). Se sono presenti protezioni elettriche, eliminare ogni possibilità di avviamento improvviso attenendosi alle specifiche raccomandazioni sull'impiego delle varie apparecchiature.

Nei motori monofase il condensatore può rimanere caricato tenendo temporaneamente in tensione i morsetti anche a motore fermo.

TRASPORTO, IMMAGAZZINAMENTO

Al ricevimento della fornitura accertarsi che non sussistano danni imputabili al trasporto e nell'eventualità darne comunicazione immediata, contestandoli allo spedizioniere ed astenendosi dalla messa in funzione.

Quando sono forniti con il motore, serrare saldamente i golfari a vite; poiché essi servono per il sollevamento del solo motore, non si devono sollevare macchine o accessori aggiuntivi ad esso accoppiati.
Se necessario, fare ricorso a mezzi di trasporto adeguati e sufficientemente dimensionati. Se sul motore sono presenti due golfari utilizzare sempre entrambi per il sollevamento.
Se i motori vengono immagazzinati accertarsi che l'ambiente sia asciutto,senza polvere ed esente da vibrazioni (v eff. <0,2 mm/s) al fine di evitare danneggiamenti ai cuscinetti. Prima della messa in funzione misurare la resistenza di isolamento. Se si misurano valori di resistenza <1,5MΩ essiccare l'avvolgimento. Per la procedura di essiccazione rivolgersi direttamente al nostro ufficio tecnico.

INSTALLAZIONE

Tutte le operazioni di allacciamento elettrico devono essere eseguite da personale qualificato con motore fermo disinserito e nell'impossibilità di essere riavviato.
Il rotore è equilibrato dinamicamente con mezza chiavetta. Gli organi di accoppiamento devono essere equilibrati con mezza chiavetta su mandrino liscio. Giunti e pulegge devono essere montati mediante apparecchiature apposite al fine di non danneggiare i cuscinetti del motore. Dopo il montaggio controllare che gli organi di accoppiamento siano ben fissi sull'estremità albero e spinti contro l'arresto. Se il mozzo dell'organo di accoppiamento fosse più corto dell'estremità d'albero la differenza dovrà essere compensata mediante bussola distanziatrice. Pulegge troppo piccole o troppo larghe compromettono il buon funzionamento dei cuscinetti.
I motori devono essere installati in posizione tale che l'aria di raffreddamento possa entrare ed uscire facilmente. La ventilazione non deve essere impedita e l'aria di scarico, anche di gruppi adiacenti, non deve essere riaspirata dalla ventola. Evitare di avere fonti di calore tali da influenzare la temperatura sia dell'aria sia del motore.
In caso di installazione all'aperto proteggere il motore con opportuni accorgimenti dall'irraggiamento solare e dalle intemperie. si consiglia di proteggere il motore con dispositivi salvamotore, limitatori elettronici di coppia qualora il motore non sia dotato di termistori.
Nel caso di ambienti con forti escursioni termiche ed ove si preveda la formazione di condensa, il motore deve essere dotato di apposite scaldiglie anticondensa, fori di scolo sono da praticarsi nella posizione più idonea a seconda della posizione di installazione.

Nel caso di installazione di motori con flangia B14, assicurarsi che la lunghezza dei bulloni di fissaggio sia adeguata con il loro diametro e la profondità del foro: viti troppo lunghe possono causare danni all'avvolgimento del motore. Quando i fori sono fornito chiusi con viti e guarnizioni o-ring, ripristinare le guarnizioni in fase di accoppiamento.

Controllare il senso di rotazione a motore non accoppiato facendo attenzione di assicurare la linguetta al fine di evitarne un distacco violento durante la rotazione.
Se il senso di rotazione non è quello voluto, togliere tensione e quando il motore si sarà fermato:

- nel caso di motore trifase scambiare tra loro due delle tre fasi
- nel caso di motore monofase scambiare tra loro i cavetti dell'avvolgimento ausiliario

L'allacciamento elettrico deve essere eseguito in modo sicuro e permanente: utilizzare adeguati capicorda.

Le parti metalliche del motore che normalmente non sono sotto tensione devono essere francamente collegate a terra mediante un cavo di sezione adeguata di colore giallo-verde, utilizzando l'apposito morsetto contrassegnato all'interno della scatola morsettiera.
Nella scatola morsettiera non devono essere presenti corpi estranei, sporcizia ed umidità. Chiudere gli imbocchi dei cavi qualora restino inutilizzati ed usare adeguati passacavi qualora non siano stati forniti con il motore. Controllare che il diametro del cavo sia compatibile con il pressacavo fornito od utilizzato.
Richiudere sempre il coperchio della scatola morsettiera per non alterare il grado di protezione previsto.

COLLEGAMENTO

Il collegamento elettrico deve sempre essere eseguito da personale qualificato in accordo con le vigenti norme IEE , EN 60204 ed eventuali prescrizioni locali.

Fare sempre riferimento ai dati stampati sulla targa di tensione e frequenza per assicurarsi un corretto accoppiamento alla rete di alimentazione. Se non specificato si possono assumere tolleranze di ±5% sulla tensione e ±1% sulla frequenza indicati in targa.
I diagrammi di collegamento vengono normalmente forniti con il motore o sono stampati nella scatola morsettiera. qualora mancassero, fare riferimento a quelli forniti nel presente manuale.
Assicurarsi che, nel caso di avviamento stella/triangolo, il passaggio da stella a triangolo sia eseguito solo quando la corrente di avviamento sia diminuita al valore corrispondente a quello di stella: ciò è importante per evitare il rischio di sovraccarichi non ammessi.

Nel caso in cui il motore sia provvisto di protettore termico, collegare i cavi del protettore ad un contatto ausiliario del contattore sulla linea di alimentazione.

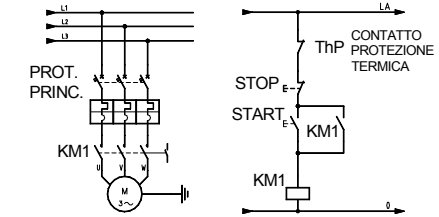

FUNZIONAMENTO:
Una volta avviato il motore a pieno carico controllare che parta e giri silenziosamente, e che non si verifichino vibrazioni eccessive o forti rumori anomali.
Per un primo esame di un eventuale anomalia fare riferimento alla tabella in calce.

TRIFASE 1 VELOCITA' 2-4-6-8 POLI (6 fili)

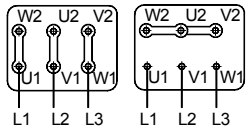

(Δ) Collegamento Delta
Tensione inferiore

(Y) Collegamento stella
Tensione superiore

TRIFASE 1 VELOCITA' 2-4-6-8 POLI (9 fili)

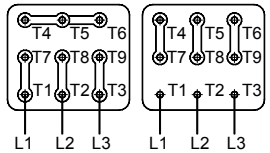

Tensione inferiore

Tensione superiore

TRIFASE DOPPIA VELOCITA' 1 AVVOLGIMENTO

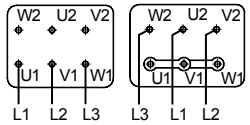

Bassa velocità

Alta velocità

TRIFASE DOPPIA VELOCITA' AVVOLGIMENTI SEPARATI

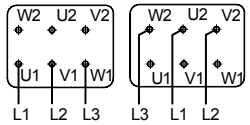

Bassa velocità

Alta velocità

MONOFASE 4 FILI

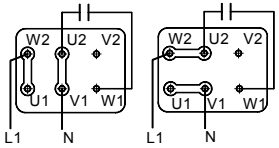

Rotazione oraria

Rotazione antioraria

(VISTA LATO ALBERO)

MONOFASE 3 FILI

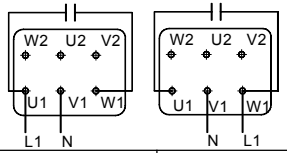

Rotazione oraria | Rotazione antioraria

(VISTA LATO ALBERO)

MANUTENZIONE:
All'occorrenza e periodicamente (in funzione dell'ambiente e del servizio) verificare e ripristinare se necessario:
- la pulizia del motore (assenza di oli, sporcizia, residui di lavorazione) ed il libero passaggio dell'aria di ventilazione
- il corretto serraggio delle connessioni elettriche, degli organi di accoppiamento e fissaggio meccanico del motore
- le condizioni delle tenute statiche e rotanti

il livello di vibrazione del motore (v eff<3,5 mm/s per Pn<15KW veff<4,5 mm/s per Pn>15KW) il livello di rumore e nel caso questo si presenti anormale verificare il fissaggio motore, l'equilibratura della macchina accoppiata o l'esigenza di sostituzione dei cuscinetti.

ANOMALIA			Possibili cause	Rimedio
Cuscinetto troppo caldo	Cuscinetto rumoroso	Motore gira irregolarmente		
			Cinghia troppo tesa	Diminuire la tensione della cinghia
			Il giunto trasmette sforzi al motore	Riallineare il motore o il giunto
			Temperatura aria raffreddamento >40°C (104 °F)	Ristabilire temperatura raffreddamento
			Motore non montato correttamente	Controllare la forma costruttiva
			Sbilanciamento causato dalla puleggia o giunto	Controllare la bilanciatura
			Fissaggio labile del motore	Controllare il fissaggio
Se I rimedi sopra descritti non sono sufficienti, vi consigliamo di sostituire l cuscinetti				

ANOMALIA				Possibili cause	Rimedio
Non parte	Troppo caldo	Diminuzione velocità	Intervento protezioni		
				Coppia resistente troppo alta	Controllare il motore e la coppia di carico
				Tensione alimentazione troppo bassa	Verificare rete di alimentazione
				Interruzione di una fase	Verificare rete di alimentazione
				Errato collegamento	Verificare con schema
				Sovraccarico	Controllare dati di targa
				Frequenza di inserzioni troppo elevata	Controllare il tipo di servizio indicato in targa
				Ventilazione insufficiente	Controllare i canali di ventilazione
				Corto circuito nell'avvolgimento o nella scatola morsettiera	Verificare resistenza isolamento
				Eccessiva durata dell'avviamento	Verificare condizioni di avviamento

Service instructions

Safety prescriptions
product use and maintenance

Via Mantova, 93 43122 Parma
☏+39-0521-272383 🖷 +39-0521- 272686

(Issued 2019/01/19)

Indications on safety prescriptions and special instructions for three phase and single phase motors

These symbols will draw your attention to the safety measures and additional instructions given in these Operating Instructions.

Special instructions regarding safety and warranty ⚠

Danger ⚠

For reasons of protection of persons and objects strictly follow the safety measures and additional instructions given in these Operating Instructions.

⚠⚠ Electric rotating machines present dangers from live and rotating parts, and probably very hot surfaces. All work on them including transportation , connection , commissioning and maintenance must be by qualified and responsible specialists (IEC 364 must be observed). Inadequate work can lead to severe damage to persons and property.

⚠ **All work on electrical connections to the motors must be performed only by qualified personnel.**

SPECIFIED USE AND WORKING CONDITIONS

These low voltage motors are only intended for use in industrial plants and are in accordance with the relevant sections of EN 60034/IEC34.Their use in hazardous areas is prohibited, unless explicitly indicated.
The motors are suitable for ambient temperatures from -20°C (68°F) to +40°C (104°F) and altitudes <= 1000m above sea level.

⚠ It is imperative to observe the data printed on the nameplate before operating the motor. Low voltage motors are components to be installed into machines in accordance with Directive 2006/42/EC.
Commissioning is not allowed until the conformity of the end product with this directive has been established.
These asynchronous motors comply with EN 50081 and EN 50082 standards on electromagnetic compatibility for the EMC (2004/108/EC) Directive and no particular shielding is necessary when connected to a pure sinewave voltage supply.

⚠ Before working on the motor, ensure it has stopped and is disconnected from the power supply (including auxiliary equipment).If there is any form of automatic starting, automatic resetting , relays or remote starting, avoid any possibility of unexpected re-starting, paying attention to specific recommendations on equipment application.

⚠ In single phase motors, capacitors can remain temporarily charged resulting in live terminals even after the motor has stopped. Discharge all the capacitors and ground every terminal before touching any connection.

TRANSPORT, STORAGE

On receipt verify that the motor has not been damaged during transport and in this case avoid any installation and communicate immediately to the transport service.

⚠ Eyebolts, when provided with the motor, must be tightened properly as they are suitable only for lifting the motor, no additional loads are allowed to be attached. If necessary use sufficiently dimensioned devices as a means of transport.
Do not use any projection of the motor body to hang the motor for transport purposes.
If two eyebolts are present on the motor use both for lifting.
Store low voltage motors in a dry, dust free and low vibration (v eff <0,2 mm/s) area to prevent bearing damage. Before commissioning, the insulation resistance must be measured. In case of values < 1,5 MΩ the winding must be dried. Contact our technical department directly for information on the drying procedure.

INSTALLATION

⚠ All work must only be done by qualified personnel with the low voltage motor and driven machine at standstill, electrically dead and locked against restart.
The rotor has been balanced dynamically with a half key fitted. The coupling components must also be balanced with a half key on a smooth mandrel. Coupling belts and pulleys must be assembled by suitable tools to protect the bearings.
After assembly check that the coupling components are well fixed on the shaft end; they must be properly pushed against the shaft shoulder. Where the hub of the coupling gear is shorter than the shaft end, compensate the difference by use of a bush spacer. Too large or too small pulleys can impair the shaft bearing life; similarly excessive belt tension can cause low bearing life or shaft breakage.
The motors must be installed in a proper position so that cooling air can go in and out easily. The ventilation must not be hindered and the outgoing air - also from adjacent units - must not be directly sucked in again.
Avoid heat sources near the motor that might affect the temperatures both of cooling air and of the motor.
In case of outdoor installation protect the motor from solar radiation and extremes of weather.
It is advisable to protect the motor with such as over-current devices and torque limiters where it is not protected by winding temperature transducers connected to appropriate switchgear.
In case of environments with wide thermal excursions and when can be preview the presence of moisture, the motor must be equipped with heaters, drain holes must be positioned in places dependent on the installation configuration.

⚠ In case of installation of motors with face flange B14, make sure that the fixing screws are of a proper length compared to the tapped diameter: too long screws could damage the motor winding. In case of motor provided with screws and o-ring seals, such seals shall be replaced in the right position during the assembling.

⚠ Check the direction of rotation with the motor not coupled fastening the shaft key to avoid its violent ejection during rotation.
If the direction of rotation is not as desired, disconnect the motor and wait until the motor is completely stopped:
- in the case of three phase motors interchange two phases at the terminals
- in the case of single phase motors refer to the diagram supplied with the motor

⚠⚠ Connection must be made in such a way that a durably safe, electrical connection is maintained : adequate cable and associated equipment must be used.

⚠ Metallic parts that are normally not energized must be connected to earth by means of green-yellow cable of a proper section using the earth terminal inside the terminal box.
The terminal box must be free of foreign bodies, dirt and humidity. Open cable gland holes must be sealed.
Use appropriate cable glands if these are not included with the motor. Check if the cable diameter is compatible with the cable gland installed.
Always close the terminal box cover in order not to invalidate the protection class of the motor.

CONNECTION

⚠ The electrical connection must be done by qualified personnel in accordance with appropriate regulations such as IEE, EN 60204 and local prescriptions.

⚠ Always refer to the data printed on the nameplate for voltage and frequency to ensure the motor is appropriate for the mains supply.
If not specified it is possible to assume tolerances of ±5% on voltage and ±1% on frequency indicated on the nameplate.
The connection diagrams are normally supplied together with the motor or are printed in the terminal box. If they are missing please refer to this manual or contact directly to our technical office.
Check and make sure that, in the case of star /delta start, the switching from star to delta can only be executed after the starting current of the star step has fallen; this is important because of the risk of not permitted operational loads.
In case the motor is provided with thermal protector connect the thermal protector cables to a auxiliary contact following the drawing:

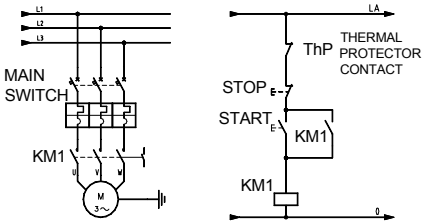

OPERATION:
Once the motor is running at full load check if the motor starts freely and runs smoothly and ensure excessive vibrations and high noise are absent.
For a first check following a failure please refer to the table below.

SINGLE SPEED 3-ph 2-4-6-8 POLES (6 wires)

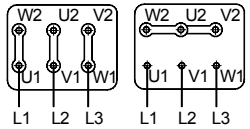

(Δ) Delta connection — Lower voltage
(Y) Star connection — Higher voltage

SINGLE SPEED 3-ph 2-4-6-8 POLES (9 wires)

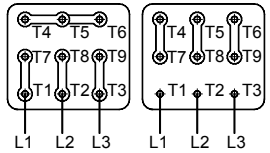

Lower voltage — Higher voltage

DOUBLE SPEED 3-ph SINGLE WINDING

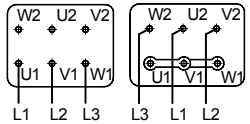

Low speed — High speed

DOUBLE SPEED 3-ph SEPARATE WINDINGS

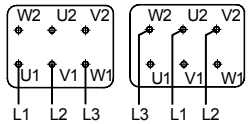

Low speed — High speed

SINGLE PHASE 4 WIRES

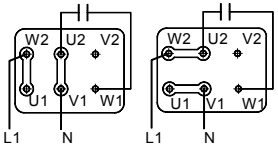

Clockwise rotation — Counter clockwise rotation
(SHAFT SIDE VIEW)

SINGLE PHASE 3 WIRES

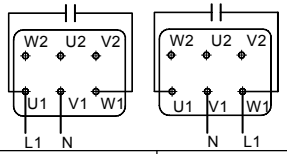

Clockwise rotation — Counter clockwise rotation
(SHAFT SIDE VIEW)

MAINTENANCE:
If necessary and periodically (depending on the environment and duty) verify and maintain as necessary to ensure:
- motor cleanliness (oil, dirt and machining residuals absence) and free passage of cooling air
- correct tightening of electrical connections, of fastening screws
- free motor running with low vibration (v eff<3,5mm/s for Pn<15KW v eff<4,5 mm/s for Pn>15KW) and
absence of anomalous noises; where there is high vibration and/or noise verify the motor fastenings, machine balancing and that the bearings are in good condition.

FAULT			Possible causes	Remedy
Bearing too hot	Bearing noise	Motor runs unevenly		
■			Pulley tension too high	Reduce pulley tension
■		■	Coupling forces are pulling or pushing	Realign motor, correct coupling
■			Coolant temperature above 40°C (104°F)	Adjust temperature of cooling air
■	■	■	Motor incorrectly mounted	Correct the motor mounting
		■	Unbalance caused by pulley or coupling	Balance finely
		■	Motor fastening insecure	Improve fastening
If the remedies described here are insufficient, we recommend replacement of the bearings				

FAULT				Possible causes	Remedy
Doesn't start	Too hot	Speed reduction	Protective devices intervention		
■		■		Resisting torque is too high	Reduce the load torque
■		■		Mains voltage too low	Increase mains voltage
■		■	■	Phase interruption	Check mains supply
■	■	■	■	Wrong connection	Check with the wiring diagram
	■	■	■	Overload	compare data on rating plate with measurements
	■		■	Switching frequency too high	Observe rated duty type
	■			Insufficient ventilation	Check ventilation passages
			■	Short circuit of winding or terminal board	Measure insulation resistance
			■	Starting time exceeded	Reduce load torque/load inertia

RMA-Formular und Erklärung über Dekontaminierung
Формуляр RMA и заявление об обеззараживании

RMA-Nr./ Номер возврата

Die RMA-Nr. bekommen Sie von Ihrem Ansprechpartner im Vertrieb oder Service. Bei Rücksendung eines Altgeräts zur Entsorgung tragen Sie bitte in das Feld der RMA-Nr. "WEEE" ein./ Номер возврата неисправного оборудования Выполучите от Вашего контактного лица в отделе сбыта или в отделе обслуживания. При возврате старого устройства на утилизацию введите в поле номера RMA "WEEE".

Zu diesem Rücksendeschein gehört eine Dekontaminierungserklärung. Die gesetzlichen Vorschriften schreiben vor, dass Sie uns diese Dekontaminierungserklärung ausgefüllt und unterschrieben zurücksenden müssen. Bitte füllen Sie auch diese im Sinne der Gesundheit unserer Mitarbeiter vollständig aus./ К настоящему бланку возврата прилагается заявление об обеззараживании. Согласно установленным законом нормативам Вы должны заполнить настоящее заявление об обеззараживании, подписать и выслать нам его/ вместе с возвращаемым оборудованием. Пожалуйста, полностью заполните данное заявление также и по соображениям охраны здоровья наших сотрудников.

Firma/ Фирма

Firma/ Фирма	
Straße/ Улица	
PLZ, Ort/ Индекс, город	
Land/ Страна	

Ansprechpartner/ Контактное лицо

Name/ Имя	
Abt./ Отдел	
Tel./ Тел.	
E-Mail	

Gerät/ Прибор	
Anzahl/ Количество	
Auftragsnr./ Номер заказа	

Serien-Nr./ Серийный номер	
Artikel-Nr./ Арт. номер	

Grund der Rücksendung/ Причина возврата

- ☐ Kalibrierung/ Калибровка
- ☐ Modifikation/ Модификация
- ☐ Reklamation/ Рекламация
- ☐ Reparatur/ Ремонт
- ☐ Elektroaltgerät/ Старое электрооборудование (WEEE)
- ☐ andere/ другое

bitte spezifizieren/ просим указать детально

Ist das Gerät möglicherweise kontaminiert?/ Может ли прибор быть экологически опасным?

☐ Nein, da das Gerät nicht mit gesundheitsgefährdenden Stoffen betrieben wurde./ Нет, поскольку прибор был очищен и обеззаражен надлежащим образом.

☐ Nein, da das Gerät ordnungsgemäß gereinigt und dekontaminiert wurde./ Нет, поскольку прибор не использовался с вредными для здоровья веществами.

☐ Ja, kontaminiert mit:/ Да, он может представлять следующую опасность:

explosiv/ взрывоопасность	entzündlich/ легковоспламеняемость	brandfördernd/ пожароопасность	komprimierte Gase/ сжатые газы	ätzend/ едкость	giftig, Lebensgefahr/ ядовитость, опасность для жизни	gesundheitsgefährdend/ опасность для здоровья	gesundheitsschädlich/ вред для здоровья	umweltgefährdend/ вред для окружающей среды
☐	☐	☐	☐	☐	☐	☐	☐	☐

Bitte Sicherheitsdatenblatt beilegen!/ просим приложить паспорт безопасности!

Das Gerät wurde gespült mit:/ Прибор был промыт при помощи:

Diese Erklärung wurde korrekt und vollständig ausgefüllt und von einer dazu befugten Person unterschrieben. Der Versand der (dekontaminierten) Geräte und Komponenten erfolgt gemäß den gesetzlichen Bestimmungen.

Данное заявление было правильно и полностью заполнено и подписано ответственным лицом. Транспортировка (загрязненных) приборов и компонентов осуществляется согласно установленным законом предписаниям.

Falls die Ware nicht gereinigt, also kontaminiert bei uns eintrifft, muss die Firma Bühler sich vorbehalten, diese durch einen externen Dienstleister reinigen zu lassen und Ihnen dies in Rechnung zu stellen.

Если товар поступит к нам в неочищенном, т.е. в загрязненном виде, компания Bühler оставляет за собой право, передать прибор на очистку стороннему подрядчику и выставить Вам за это соответствующий счет.

Firmenstempel/ Печать фирмы

Datum/ Дата

rechtsverbindliche Unterschrift/ Юридически обязующая подпись

Bühler Technologies GmbH, Harkortstr. 29, D-40880 Ratingen
Tel. +49 (0) 21 02 / 49 89-0, Fax: +49 (0) 21 02 / 49 89-20
E-Mail: service@buehler-technologies.com
Internet: www.buehler-technologies.com

Vermeiden von Veränderung und Beschädigung der einzusendenden Baugruppe

Die Analyse defekter Baugruppen ist ein wesentlicher Bestandteil der Qualitätssicherung der Firma Bühler Technologies GmbH. Um eine aussagekräftige Analyse zu gewährleisten muss die Ware möglichst unverändert untersucht werden. Es dürfen keine Veränderungen oder weitere Beschädigungen auftreten, die Ursachen verdecken oder eine Analyse unmöglich machen.

Umgang mit elektrostatisch sensiblen Baugruppen

Bei elektronischen Baugruppen kann es sich um elektrostatisch sensible Baugruppen handeln. Es ist darauf zu achten, diese Baugruppen ESD-gerecht zu behandeln. Nach Möglichkeit sollten die Baugruppen an einem ESD-gerechten Arbeitsplatz getauscht werden. Ist dies nicht möglich sollten ESD-gerechte Maßnahmen beim Austausch getroffen werden. Der Transport darf nur in ESD-gerechten Behältnissen durchgeführt werden. Die Verpackung der Baugruppen muss ESD-konform sein. Verwenden Sie nach Möglichkeit die Verpackung des Ersatzteils oder wählen Sie selber eine ESD-gerechte Verpackung.

Einbau von Ersatzteilen

Beachten Sie beim Einbau des Ersatzteils die gleichen Vorgaben wie oben beschrieben. Achten Sie auf die ordnungsgemäße Montage des Bauteils und aller Komponenten. Versetzen Sie vor der Inbetriebnahme die Verkabelung wieder in den ursprünglichen Zustand. Fragen Sie im Zweifel beim Hersteller nach weiteren Informationen.

Einsenden von Elektroaltgeräten zur Entsorgung

Wollen Sie ein von Bühler Technologies GmbH stammendes Elektroprodukt zur fachgerechten Entsorgung einsenden, dann tragen Sie bitte in das Feld der RMA-Nr. „WEEE“ ein. Legen Sie dem Altgerät die vollständig ausgefüllte Dekontaminierungserklärung für den Transport von außen sichtbar bei. Weitere Informationen zur Entsorgung von Elektroaltgeräten finden Sie auf der Webseite unseres Unternehmens.

Предотвращение модификации и повреждения отправляемого компонента

Анализ неисправных компонентов является неотъемлемой частью обеспечения качества компании Bühler Technologies GmbH. Для обеспечения точного анализа продукт должен по возможности исследоваться в неизмененнном состоянии. Не допускаются изменения или другие повреждения, которые могут скрыть причину и помешать анализу.

Обращение с электростатически чувствительными компонентами

Электронные компоненты могут представлять собой электростатично чувствительные компоненты. Необходимо следить за тем, чтобы работа с такими компонентами осуществлялась согласно ESD. По возможности такие компоненты должны заменяться на рабочем месте, оборудованном в соответствии с ESD. Еслеи это невозможно, при замене необходимо принять меры согласно ESD. Транспортировка должна осуществляться только в контейнерах в соотв. с ESD. Упаковка компонентов должна осуществляться только в соотв. с ESD. По возможности используйте упаковку запасных частей или сами выберите упаковку, отвечающую нормам ESD.

Установка запасных частей

При монтаже запасных частей соблюдайте указания выше. Следите на надлежащим монтажом деталей и компонентов. Перед вводом в эксплуатацию приведите кабельные соединения в изначальное состояние. В случае сомнения обращайтесь за дальнейшей информацией к производителю.

Возврат старого электрооборудования на утилизацию

Если вы хотите отправить электрооборудование компании Bühler Technologies GmbH для профессиональной утилизации, введите в поле номера RMA "WEEE". Полностью заполненное Заявление об обеззараживании для транспортировки необходимо приложить к старому оборудованию так, чтобы его было видно снаружи. Подробную информацию об утилизации старого электрооборудования можно найти на сайте нашей компании.

Bühler Technologies GmbH, Harkortstr. 29, D-40880 Ratingen
Tel. +49 (0) 21 02 / 49 89-0, Fax: +49 (0) 21 02 / 49 89-20
E-Mail: service@buehler-technologies.com
Internet: www.buehler-technologies.com